• Rev. 01

Ultima versione del manuale

IP2449IT • 2024/12/02

Normstahl Crawford

SPARK600
SPARK1000

Automazioni per porte sezionali

Istruzioni originali

www.normstahl.com

INDICAZIONI GENERALI PER LA SICUREZZA

ATTENZIONE! Importanti istruzioni di sicurezza • Seguire attentamente le istruzioni • La mancata osservanza delle informazioni contenute in questo manuale può essere causa di lesioni gravi o gravi danni all'apparecchiatura • Conservare queste istruzioni per la consultazione futura • Tenere lontano i bambini quando la porta è in movimento.

ATTENZIONE! Dispositivi automatici. La porta può azionarsi inaspettatamente, pertanto non lasciare nulla che possa rimanere nel percorso della porta • RISCHIO DI INTRAPPOLAMENTO - Quando la porta entra in contatto con un oggetto alto 40 mm posto sul pavimento, è necessario che il movimento della porta si inverta o che l'oggetto possa essere liberato. Se il movimento non si inverte o non è possibile liberare l'oggetto, rivolgersi al servizio di assistenza autorizzato.

ATTENZIONE! Togliere l'alimentazione elettrica prima di effettuare qualsiasi intervento di pulizia o manutenzione.

Questo manuale e i manuali di eventuali accessori sono scaricabili dal sito www.ditecautomations.com

INDICAZIONI PER LA SICUREZZA DELL'UTILIZZATORE

Queste precauzioni sono essenziali e parte integrante del prodotto e devono essere fornite all'utente finale. Leggere attentamente le istruzioni perché contengono importanti informazioni sulla sicurezza per l'installazione, l'uso e la manutenzione. Queste istruzioni devono essere conservate e trasmesse a tutti i possibili futuri utilizzatori del prodotto • Questo prodotto deve essere utilizzato solo allo scopo specifico per cui è stato progettato. Qualsiasi altro uso è da considerarsi improprio e quindi pericoloso. Il produttore non può essere ritenuto responsabile per eventuali danni causati da un uso errato, improprio o irragionevole • Evitare di operare in prossimità delle cerniere o di parti meccaniche in movimento. Non entrare nel raggio d'azione della porta motorizzata quando in movimento. Non ostacolare il movimento della porta motorizzata, poiché ciò potrebbe causare una situazione di pericolo • Bloccare e sbloccare la porta solo a motore spento • In caso di funzionamento in modalità ad azione mantenuta "passo-passo" ("uomo morto"), i dispositivi di comando corrispondenti devono essere posizionati in modo da avere una visione diretta e completa della porta durante le manovre, lontano da qualsiasi parte in movimento, ad un'altezza minima di 1,5 m e fuori dalla pubblica portata •La porta motorizzata può essere utilizzata da bambini di età superiore agli 8 anni e da persone con ridotte capacità fisiche, sensoriali o mentali, o con scarsa esperienza o conoscenza, purché siano adeguatamente accompagnati o siano stati istruiti sull'uso sicuro del dispositivo e sui relativi pericoli • I bambini devono essere sorvegliati per assicurarsi che non giochino o rimangano nell'area di azione della porta motorizzata. Tenere i telecomandi e/o qualsiasi altro dispositivo di comando fuori dalla portata dei bambini, per evitare l'attivazione accidentale della porta motorizzata • Le operazioni di pulizia e manutenzione destinate all'utente finale non devono essere eseguite da bambini, a meno che non siano sorvegliati. In caso di guasto o malfunzionamento del prodotto, scollegare il cavo di alimentazione. Non tentare di riparare o intervenire direttamente. Qualsiasi riparazione o intervento tecnico deve essere effettuato da personale qualificato. La mancata osservanza di quanto sopra può causare situazioni di pericolo • Per garantire un funzionamento efficiente e corretto dell'impianto, è necessario rispettare le indicazioni del costruttore e che il personale qualificato esegua la manutenzione ordinaria. In particolare, si raccomanda di effettuare controlli periodici per verificare il corretto funzionamento dei dispositivi di sicurezza • Tutti gli interventi di installazione, manutenzione e riparazione devono essere documentati e messi a disposizione dell'utente • Questo dispositivo può contenere batterie che possono essere sostituite solo da personale di assistenza autorizzato • Se il cavo di alimentazione è danneggiato, deve essere sostituito dai tecnici specializzati del costruttore, dell'installatore o da persone analogamente qualificate, al fine di evitare un pericolo • L'attivazione dello sblocco manuale può causare un movimento incontrollato della porta a causa di un guasto meccanico o di una condizione di squilibrio meccanico • Il livello di pressione sonora dell'emissione A dell'apparecchio deve essere pari o inferiore a 70 dB(A).

IP24491T

INDICAZIONI PER LA SICUREZZA DELL'INSTALLATORE

Questo manuale di installazione è destinato unicamente al personale qualificato • Installazione, collegamenti elettrici e regolazioni devono essere eseguite da personale qualificato, in conformità con i criteri della buona tecnica e nel rispetto della normativa vigente • Leggere attentamente le istruzioni prima di installare il prodotto. Un'installazione errata potrebbe essere pericolosa • Prima di installare il prodotto, accertarsi che sia in perfette condizioni • I materiali di imballaggio (plastica, polistirolo, ecc.) non devono essere gettati nell'ambiente o lasciati alla portata dei bambini, in quanto sono una potenziale fonte di pericolo • Non installare il prodotto in aree e atmosfere esplosive: la presenza di gas o fumi infiammabili rappresenta un grave pericolo per la sicurezza • Assicurarsi che l'intervallo di temperatura indicato nelle specifiche tecniche sia compatibile con il luogo di installazione • Prima di installare il dispositivo motorizzato, accertarsi che la struttura esistente, così come tutti gli elementi di supporto e guida, siano a norma in termini di resistenza e stabilità. Verificare la stabilità e il movimento fluido della parte guidata e verificare che non sussistano rischi di caduta o deragliamento. Apportare tutte le modifiche strutturali necessarie per creare un gioco di sicurezza e per proteggere o isolare tutte le zone di schiacciamento, taglio, intrappolamento e in generale pericolose • Il costruttore del dispositivo motorizzato non è responsabile per la mancata osservanza dei criteri della buona tecnica durante la costruzione dei telai da motorizzare, o per eventuali deformazioni durante l'uso • I dispositivi di sicurezza (fotocellule, coste di sicurezza, arresti di emergenza, ecc.) devono essere installati tenendo conto delle leggi e delle direttive applicabili, dei criteri della buona tecnica, dei locali di installazione, della logica di funzionamento del sistema e delle forze sviluppate dalla porta o dal cancello motorizzato • I dispositivi di sicurezza devono proteggere contro lo schiacciamento, il taglio, l'intrappolamento e le aree di pericolo generale della porta o del cancello motorizzato. Esporre la segnaletica prevista dalla legge per identificare le zone pericolose • Ogni installazione deve recare l'indicazione visibile dei dati identificativi della porta o del cancello motorizzato • Prima di collegare l'alimentazione elettrica, assicurarsi che i dati sulla targhetta identificativa corrispondano a quelli della rete di alimentazione. Un sezionatore omnipolare con una distanza di apertura dei contatti di almeno 3 mm deve essere montato sull'alimentazione di rete. Verificare che a monte dell'impianto elettrico siano presenti un interruttore differenziale adeguato e un sezionatore di sovracorrente idoneo secondo i criteri della buona tecnica e le leggi vigenti • Se richiesto, collegare la porta o il cancello motorizzato ad un impianto di messa a terra funzionante conforme alle vigenti norme di sicurezza • I componenti elettrici devono essere movimentati utilizzando bracci conduttori antistatici collegati a terra. Il costruttore della motorizzazione declina ogni responsabilità se sono state montate parti dei componenti non compatibili con il funzionamento sicuro e corretto • Utilizzare solo pezzi di ricambio originali per la riparazione o la sostituzione dei prodotti • Prima di mettere in servizio l'impianto per l'utilizzatore finale, assicurarsi che l'automazione sia adeguatamente regolata al fine di soddisfare tutti i requisiti funzionali e di sicurezza, e che tutti i dispositivi di comando, sicurezza e sgancio manuale funzionino correttamente • L'installatore deve fornire tutte le informazioni riguardanti il funzionamento automatico, manuale e di emergenza della porta o del cancello motorizzato e deve fornire all'utente le istruzioni operative e di sicurezza.

INDICAZIONI DI SICUREZZA SPECIFICHE PER UNA CORETTA INSTALLAZIONE

Assicurarsi che la porta verticale su cui verrà installato l'operatore sia dotata di un dispositivo anti-caduta • Non installare l'operatore su porte con aperture di diametro superiore a 50 mm o con bordi o parti sporgenti su cui una persona potrebbe aggrapparsi o stare in piedi • Se la porta del garage incorpora una porta pedonale, deve essere dotata di un dispositivo di sicurezza che impedisca il funzionamento della porta del garage quando la porta pedonale non è completamente chiusa. Questo dispositivo di sicurezza deve essere interbloccato al circuito di sicurezza e collegato all'ARRESTO DI EMERGENZA • Il dispositivo di sblocco manuale di emegrneza deve essere installato ad un'altezza inferiore a 1,8 m • I garage senza un secondo ingresso devono essere dotati di un dispositivo di sblocco di emergenza esterno • Quando l'operatore motorizzato su binari è installato a un'altezza inferiore a 2,5 m, la velocità di funzionamento della porta deve essere inferiore o uguale a 20 cm/s • Se la porta è destinata a funzionare automaticamente in almeno una direzione, o deve essere azionata in almeno una direzione da un comando avviato tramite una connessione a una rete di comunicazione o di telecomunicazione, deve essere installata una fotocellula interbloccata al circuito di sicurezza che copra tutta la larghezza di apertura della porta, ad un'altezza tale da rilevare un ostacolo di almeno 100 mm di altezza posto sul pavimento in qualsiasi punto dell'area di apertura della porta, ed evitare qualsiasi movimento della porta nella direzione di chiusura.

Dichiarazione di incorporazione delle quasi-macchine
(Direttiva 2006/42/CE, Allegato II-B)

Con la presente,
ASSA ABLOY Entrance Systems AB
Lodjursgatan 10
SE-261 44 Landskrona
Sweden

dichiara, sotto la sua esclusiva responsabilità, che il tipo di apparecchiatura denominata:

Ditec SPARK600 - SPARK1000 - Automazione con radiocomando per porte garage ad uso residenziale conforme alle seguenti direttive e loro modifiche:

2006/42/CE	Direttiva Macchine (MD), relativa ai requisiti essenziali di salute e sicurezza che seguono: 1.1.2, 1.1.3, 1.2.1, 1.2.2, 1.2.3, 1.2.4.2, 1.2.6, 1.3.9, 1.4.3, 1.7.2, 1.7.3, 1.7.4, 1.7.4.1, 1.7.4.2.
2014/30/UE	Direttiva sulla compatibilità elettromagnetica (EMCD)
2014/53/UE	Direttiva sulle Apparecchiature Radio (RED)
2011/65/UE	Restrizione all'uso di sostanze pericolose (RoHS 2)
2015/863/UE	Restrizione all'uso di sostanze pericolose (Emendamento 2 RoHS)

Norme europee armonizzate applicate:

EN 60335-1:2012+A11:2014+A13:2017+A1:2019+A14:2019+A2:2019+A15:2021+A16:2023

EN 55014-1:2021	EN 55014-2:2021
ETSI EN 300 220-2 v3.2.1	ETSI EN 300 220-1 v3.1.1
ETSI EN 300 328 v2.2.2	ETSI EN 301 489-17 v3.2.4
ETSI EN 301 489-3 v2.3.2	ETSI EN 301 489-1 v.2.2.3
EN IEC 62311:2020	EN IEC 62368-1:2020+A11:2020

Altre norme o specifiche tecniche applicate:

EN IEC 60335-2-95:2023+A11:2023
EN IEC 60335-2-103:2023+A1:2023+A2:2023+A2:2023+A11:2023

EN 12453:2017+A1:2021	IEC 60335-1:2010+A1+A2
IEC 60335-2-95:2019	IEC 60335-2-103:2015+A1:2017+A2:2019

FCC CFR 47 - Part 15 Subpart B
ICES-003 Issue 7:2020

Esame o certificato di tipo CE rilasciato da un ente notificato o competente (per l'indirizzo completo, contattare ASSA ABLOY Entrance System AB) relativo all'apparecchiatura. Il processo di fabbricazione garantisce la conformità dell'automazione con la documentazione tecnica pertinente

Responsabile della documentazione tecnica:

Matteo Fino
Doors and parts Germany GmbH
Am Söldnermoos 17
85399 Hallbergmoos
Germany

Firmato per conto di ASSA ABLOY Entrance Systems AB da:

Luogo	Data	Firma	Posizione
Origgio	2024/12/02	Matteo Fino	CEO Normstahl and Crawford

© ASSA ABLOY, Tutti i diritti riservati

IP24491T

Dichiarazione di conformità UK

Con la presente,
ASSA ABLOY Entrance Systems AB
Lodjursgatan 10
SE-261 44 Landskrona
Sweden

dichiara, sotto la sua esclusiva responsabilità, che il tipo di apparecchiatura denominata:

Ditec SPARK600 - SPARK1000 - Automazione con radiocomando per porte garage ad uso residenziale conforme alle seguenti direttive e loro modifiche:

- Supply of Machinery (Safety) Regulations 2016
- Electromagnetic Compatibility Regulations 2016
- Radio Equipment Regulations 2017
- The Restriction of the Use of Certain Hazardous Substances in Electrical and Electronic Equipment Regulations 2012 (RoHS)

Norme europee armonizzate applicate:

EN 60335-1:2012+A11:2014+A13:2017+A1:2019+A14:2019+A2:2019+A15:2021+A16:2023

EN 55014-1:2021	EN 55014-2:2021
ETSI EN 300 220-2 v3.2.1	ETSI EN 300 220-1 v3.1.1
ETSI EN 300 328 v2.2.2	ETSI EN 301 489-17 v3.2.4
ETSI EN 301 489-3 v2.3.2	ETSI EN 301 489-1 v.2.2.3
EN IEC 62311:2020	EN IEC 62368-1:2020+A11:2020

Altre norme o specifiche tecniche applicate:

EN IEC 60335-2-95:2023+A11:2023
EN IEC 60335-2-103:2023+A1:2023+A2:2023+A2:2023+A11:2023

EN 12453:2017+A1:2021	IEC 60335-1:2010+A1+A2
IEC 60335-2-95:2019	IEC 60335-2-103:2015+A1:2017+A2:2019
FCC CFR 47 - Part 15 Subpart B	ICES-003 Issue 7:2020

Il processo di produzione garantisce la conformità dell'apparecchiatura al fascicolo tecnico.

Responsabile della documentazione tecnica:

Matteo Fino
Doors and parts Germany GmbH
Am Söldnermoos 17
85399 Hallbergmoos
Germany

Firmato per conto di ASSA ABLOY Entrance Systems AB da:

Luogo	Data	Firma	Posizione
Origgio	2024/12/02	Matteo Fino	CEO Normstahl and Crawford

IP2449IT

© ASSA ABLOY, Tutti i diritti riservati

INDICE

INDICAZIONI GENERALI PER LA SICUREZZA 2
Dichiarazione di incorporazione delle quasi-macchine 4
Dichiarazione di conformità UK 5
1. Dati tecnici 7
2. Descrizione del prodotto 8
3. Istruzioni per l'uso 8
4. Direttiva Macchine 8
5. Applicazioni con porte sezionali generiche 9
6. Dimensioni 11
7. Installazione tipo 12
8. Componenti principali 13
9. Installazione 14
9.1 Montaggio della guida 14
9.2 Tensionamento della cinghia 15
9.3 Montaggio dell'automazione 16
9.4 Installazione meccanica della guida 17
9.5 Montaggio e fissaggio del braccio 21
9.6 Predisposizione cablaggi 22
9.7 Pittogrammi ed etichette di pericolo 23
10. Collegamenti elettrici 23
10.1 Scheda LCU60E 24
10.2 Segnalazioni LED 25
11. Comandi e sicurezza 25
12. Uscite e accessori 26
12.1 Cablaggio degli accessori 27
13. Tasti di navigazione 31
14. Procedura di autoapprendimento della corsa 32
15. Memorizzazione / rimozione dei telecomandi 34
15.1 Memorizzazione dei telecomandi 34
15.2 Rimozione dei telecomandi 34
16. Utilizzo dei menu 35
16.1 Accensione e spegnimento del display 35
16.2 Tasti navigazione 35
16.3 Tasti rapidi 36
16.3.1 Reset della calibrazione 36
16.3.2 Riavvio del sistema 36
16.3.3 Memorizzazione dei radiocomandi tramite pannello di controllo 36
16.3.4 Reset wi-fi 36
17. Parametri LCU60E 37
17.1 Livello principale 37
17.2 Mappa menu uso frequente 37
17.4 Descrizione dei parametri di uso frequente 40
17.5 Menu completo - descrizione parametri 42
18. Allarmi e guasti 52
19. SPARK and YALE Home App 55
20. Manutenzione 55
21. Installazione degli accessori 56
21.1 Installazione dell'adattatore AIRSB per porte basculanti 56
21.2 Installazione di motore SPARK su guida MAGIC (ref. TSRFK) 57

Legenda

Questo simbolo indica istruzioni o note relative alla sicurezza che richiedono particolare attenzione.

Questo simbolo indica informazioni utili al corretto funzionamento del prodotto.

Indica il valore dei parametri di default

IP24491T

1. Dati tecnici

	SPARK600SN SPARK600SC	SPARK1000SN SPARK1000SC
Alimentazione	100 - 240 V~, 50-60 Hz	
Potenza	100 W	150 W
Alimentazione motore	24 V	
Quadro di comando	LCU60E	
Alimentazione accessori	24 V⎓ / 0,3 A max 2 s 24 V⎓ / 0,15 A continua	
Standby	< 0,6 W per SPARK600 < 0,8 W per SPARK1000	Apparecchiature collegate in rete (accessori scollegati)
Spinta	**Fmax:** 600 N | **Fnom:** 180 N	**Fmax:** 1000 N | **Fnom:** 280 N
Velocità di apertura	8-22 cm/s regolabile - 20 cm/s (Default)	
Velocità di chiusura	8-22 cm/s regolabile - 10 cm/s (Default)	
Area massima della porta (✱)	12 m²	17 m²
Peso massimo della porta	130 kg	200 kg
Classe di servizio	**INTENSO** (testato fino a 200.000 cicli)	
Intermittenza	**S2**= 60 min (Ta= 50°C) **S3**= 75% (Ta= 50°C)	
Cicli/ora**	70 (Ta= 50°C)	
Cicli continui**	100 (Ta= 50°C)	
Temperatura di esercizio (T)	-20°C	+50°C
Temperatura di esercizio con batterie (T)	0°C	+40°C
Grado di protezione	IP20	
Livello di rumorosità L_{PA}	<55 dB (A) (solo automazione)	
Radiocomandi memorizzabili	Cod. BIXMR2	100= (P0 → MU → MU/ 10) 200= (P0 → MU → MU/ 20)
Frequenza radio	**default -**	433.92 MHz (P0 → F0 → 43) 868.35 MHz (P0 → F0 → 86)
Portata max. radio	50 m	
Luce di cortesia	Integrato: LED 1750 lms	Integrato: LED 3500 lms

**cicli indicativi considerando una porta alta 2350mm e impostazioni di fabbrica (velocita di default di apertura di 20 cm/s e di chiusura di 10 cm/s). Le velocità sono configurabili fino a 22 cm/s. Con velocità maggiori il numero di cicli aumenta. Per ciclo si considera una manovra di apertura seguita da una manovra di chiusura

✱ la superficie massima della porta è stata calcolata sulla base di un peso di 10,9 kg/m²

	TS100X3 TS150X2	TS100X4 TS200X2
Lunghezza delle guide	3300 mm	4400 mm
Corsa massima	2875 mm	3975 mm
Altezza massima della porta	2350 mm	3450 mm

2. Descrizione del prodotto

L'automazione è adatta all'uso con porte sezionali bilanciate e porte basculanti a contrappesi (con accessorio opzionale).

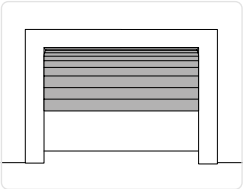

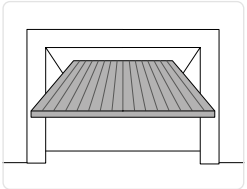

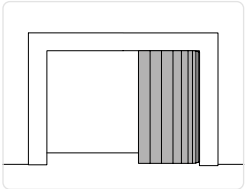

3. Istruzioni per l'uso

UTILIZZO: per ingressi di tipo monofamiliare/plurifamiliare con uso intenso.

- Le caratteristiche prestazionali si riferiscono al peso raccomandato (circa 2/3 del peso massimo consentito). In caso di utilizzo con il peso massimo consentito, ci si può aspettare una riduzione dei livelli di prestazione indicati sopra.
- La classe di servizio, i tempi di esecuzione e il numero di cicli consecutivi sono puramente indicativi, essendo stati determinati statisticamente in condizioni operative medie, quindi non necessariamente applicabili a specifiche condizioni di utilizzo.
- Ogni ingresso automatico ha elementi variabili come attrito, bilanciamento e fattori ambientali, che possono alterare sostanzialmente le caratteristiche prestazionali o la vita utile dell'ingresso stesso o dei suoi componenti (compresi i dispositivi automatici). L'installatore deve applicare condizioni di sicurezza adeguate per ogni specifica installazione.

4. Direttiva Macchine

Ai sensi della Direttiva Macchine (2006/42/CE) l'installatore che automatizza una porta o un cancello ha gli stessi obblighi del costruttore della macchina e come tale deve:

- predisporre il fascicolo tecnico che dovrà contenere i documenti indicati nell'Allegato VII della Direttiva Macchine;
  (Il fascicolo tecnico deve essere conservato e messo a disposizione delle autorità nazionali competenti per almeno dieci anni dalla data di fabbricazione della porta motorizzata);
- redigere la Dichiarazione di conformità CE ai sensi dell'allegato II-A della Direttiva Macchine e consegnarla al cliente;
- apporre la marcatura CE sulla porta motorizzata in conformità al punto 1.7.3 dell'Allegato I della Direttiva Macchine.

5. Applicazioni con porte sezionali generiche

Dimensioni massime porta - SPARK600 (peso max portone = 130 kg)

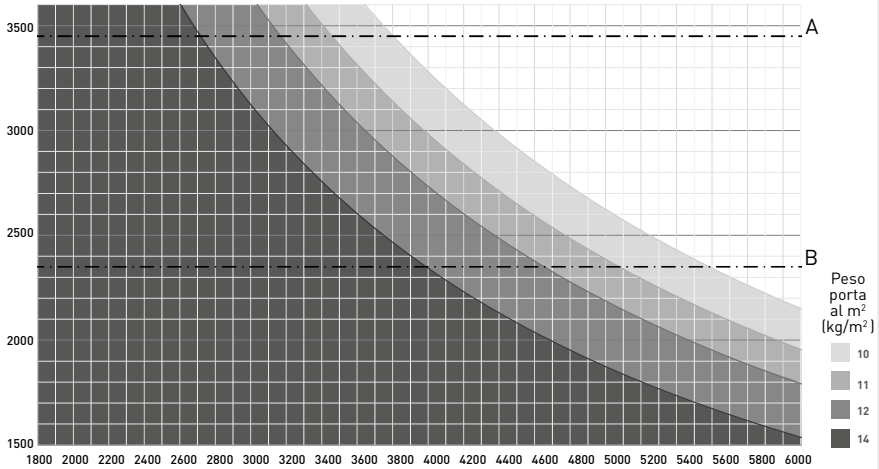

A - H max TS100X4 - TS200X2= 3450 mm | B - H max TS100X3 - TS150X2 = 2350 mm

Dimensioni Massime Portone - SPARK1000 (peso max portone = 200 kg)

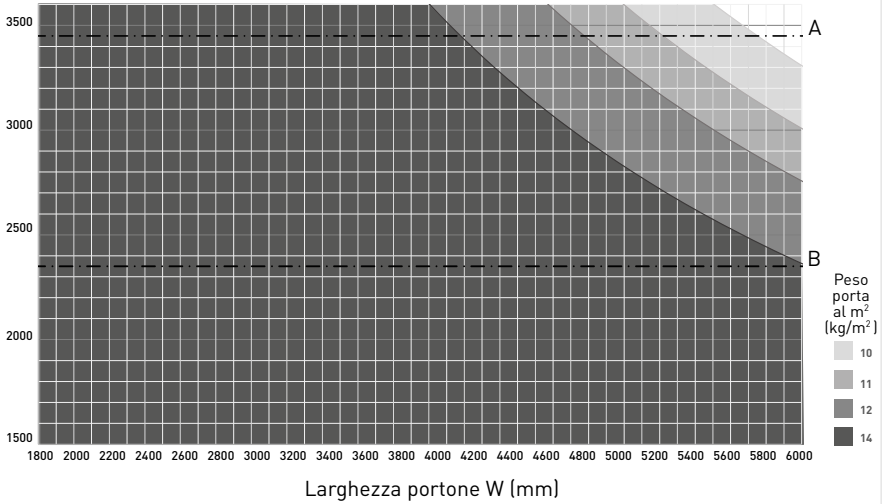

IP2449IT

Dimensioni Massime Portone - SPARK600 (peso max portone = 130 kg)

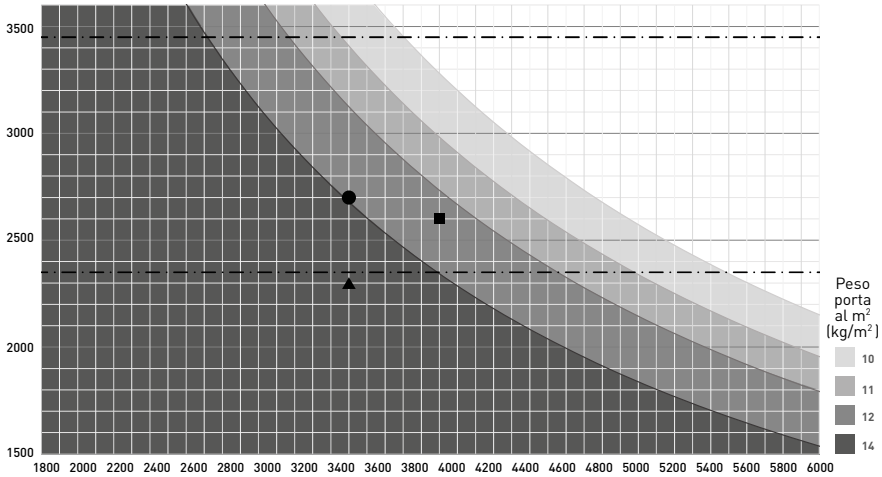

▲ **Esempio 1: porta sezionale larga 3,5 m e alta 2,3 m, peso 12 kg/m²**
E' possibile usare SPARK600 con guida TS100X3 perchè rientra nell'area formata dalla curva da 12 kg/m².

● **Esempio 2: porta sezionale larga 3,5 m e alta 2,7 m, peso 12 kg/m²**
E' possibile usare SPARK600 con guida TS100X4 perchè rientra nell'area formata dalla curva da 12 kg/m².

■ **Esempio 3: porta sezionale larga 4 m e alta 2,6 m, peso 14 kg/m²**
NON è possibile usare SPARK600 con guida TS100X4 perchè NON rientra nell'area formata dalla curva da 14 kg/m².
Si consiglia di utilizzare SPARK1000.

IP24491T

6. Dimensioni

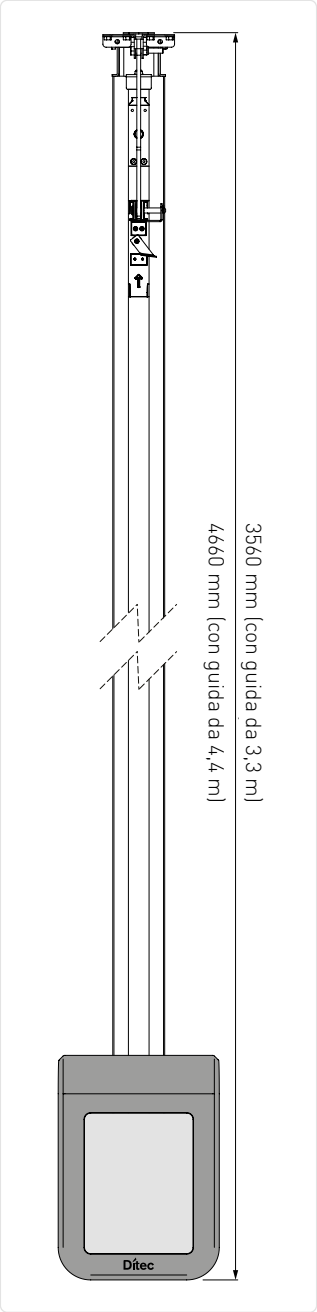

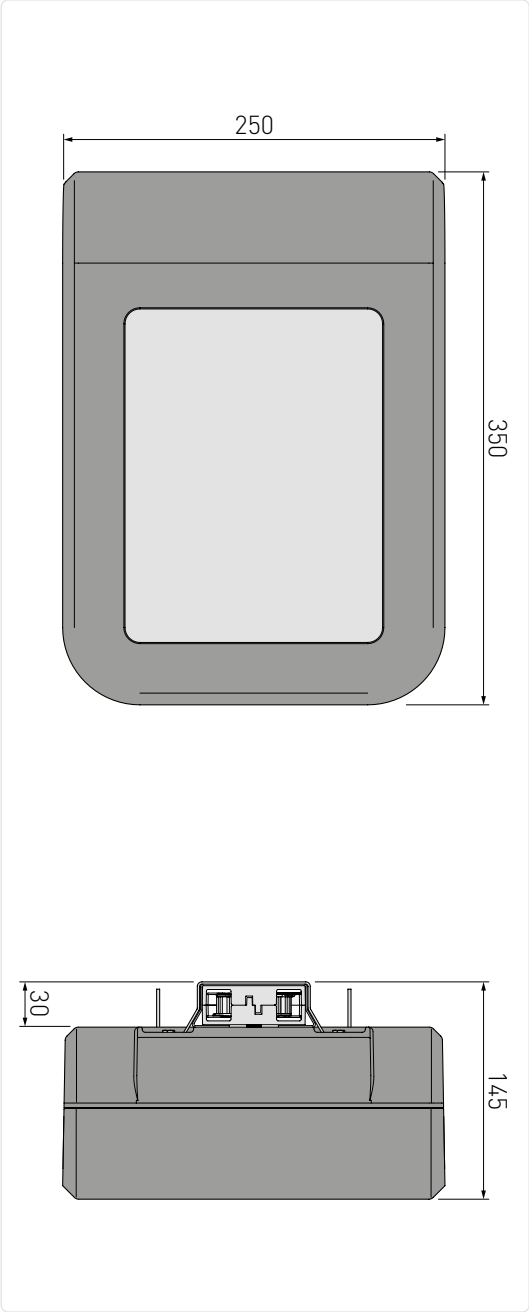

IP2449IT

7. Installazione tipo

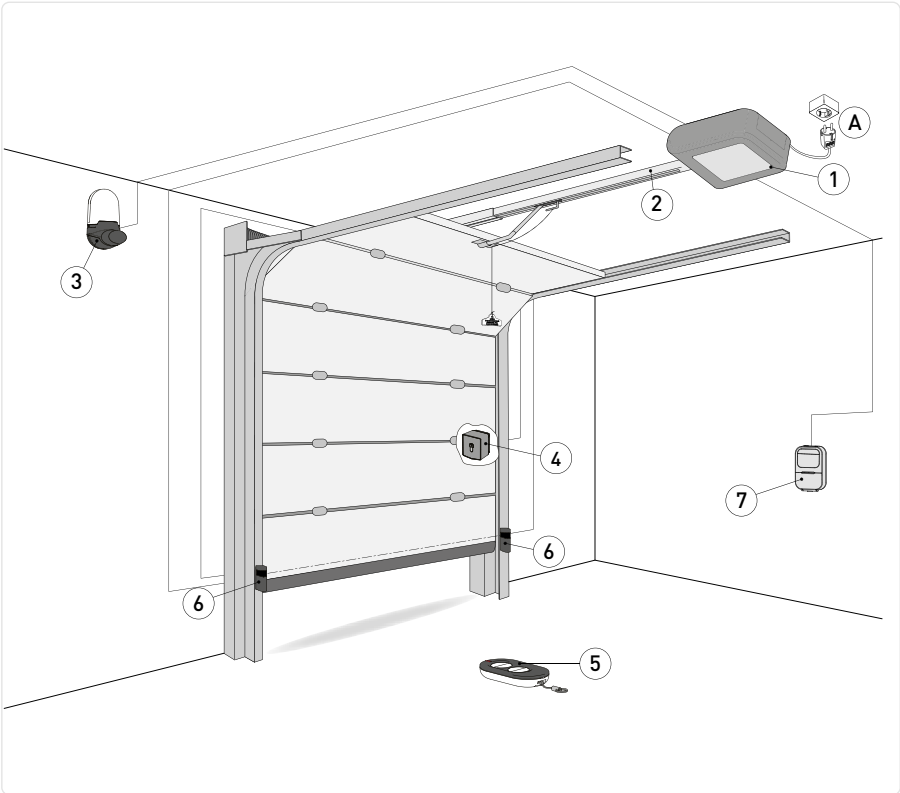

Ref.	Codice	Descrizione	Cavo
1	SPARK600 SPARK1000	Automazione + quadro di comando	3G x 1.5 mm²
A		Collegare l'alimentazione ad una presa di rete idonea, a 10-50 cm dalla posizione di fissaggio dell'automazione	
2	TS100X3 - TS150X2 TS100X4 - TS200X2	Sistema di trasmissione a cinghia con guida in acciaio da 3,3 m Sistema di trasmissione a cinghia con guida in acciaio da 4,4 m	
3		Lampeggiante	2 x 1 mm²
		Antenna (integrata nel lampeggiante)	RG-58 coax cable (50 Ω)
4	AXK5I AXK5M	Selettore a chiave da parete con cilindro europeo Selettore a chiave da semi-incasso con cilindro europeo	4 x 0.5 mm²
5	ZENP2MT ZENP4MT	Trasmettitore	/
6	K140186	Fotocellule a 4 fili	4 x 0.5 mm²
	S-PC	Fotocellule a 2 fili con autotest	2 x 0.5 mm²
7	S-WS-N S-WS-C	Wall-Station	2 x 0.5 mm² min

IP24491T

8. Componenti principali

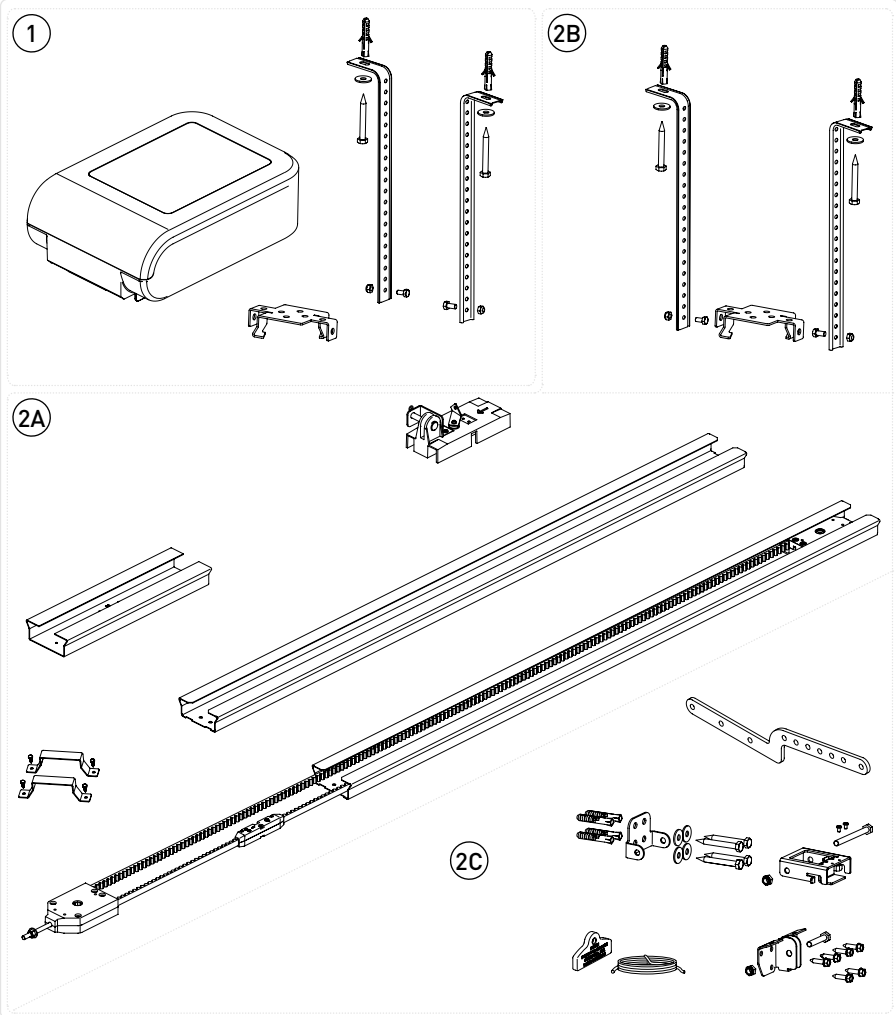

Rif.	Descrizione
1	Automazione
2 A	Sistema di trasmissione
2B	Staffe di fissaggio a soffitto
2C	Staffe di fissaggio della guida e del braccio

IP2449IT

L'imballaggio può variare a seconda del set richiesto.

9. Installazione

9.1 Montaggio della guida

Montare il sistema di trasmissione come indicato nelle figure.

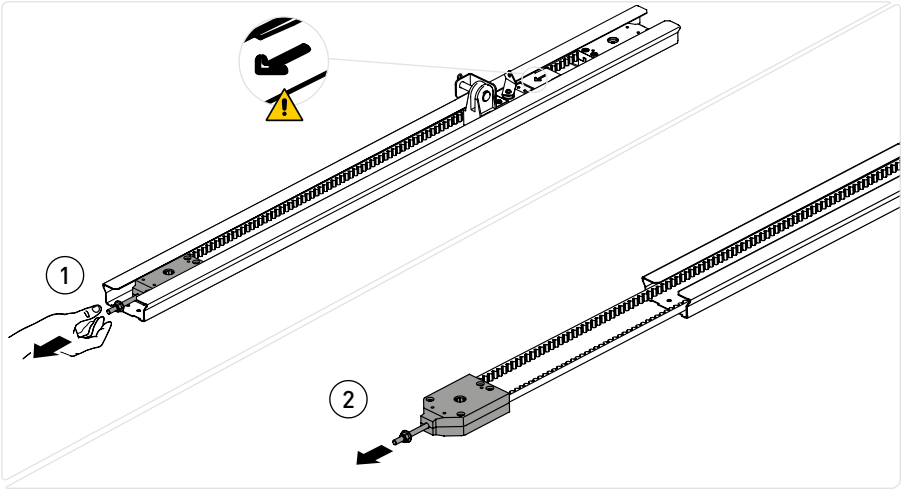

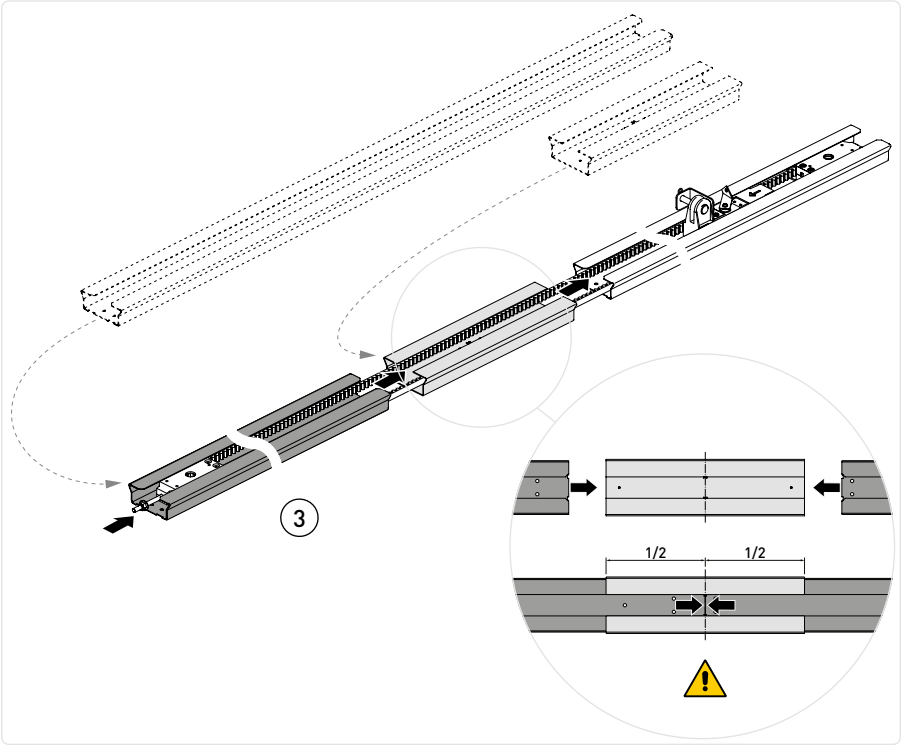

IP24491T

9.2 Tensionamento della cinghia

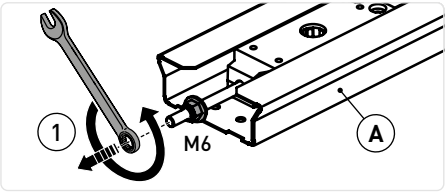

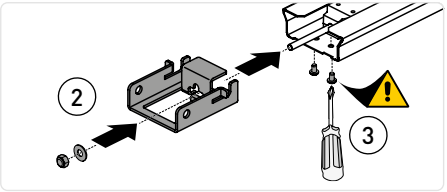

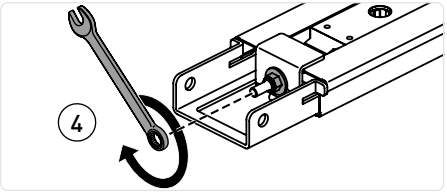

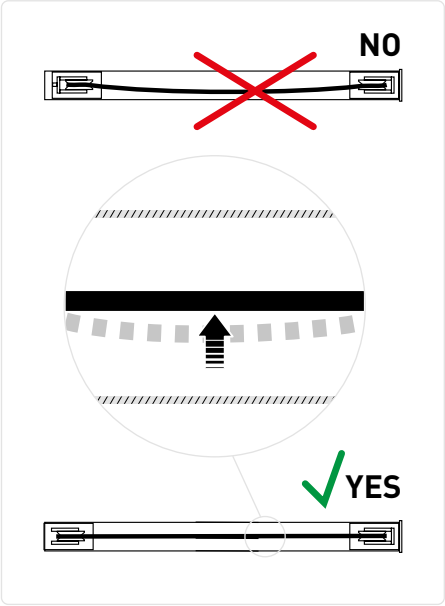

Stringere il dado di bloccaggio fino a quando la cinghia non è tesa correttamente [valore di X] all'interno della guida.

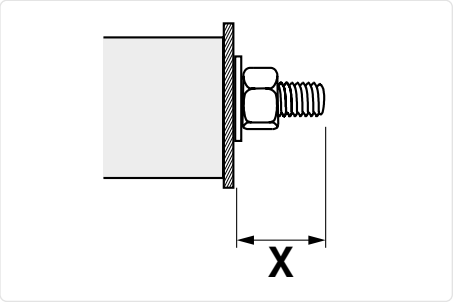

A	X
TS150X2	12-15 mm
TS100X3	12-15 mm
TS100X4	15-18 mm
TS200X2	15-18 mm

9.3 Montaggio dell'automazione

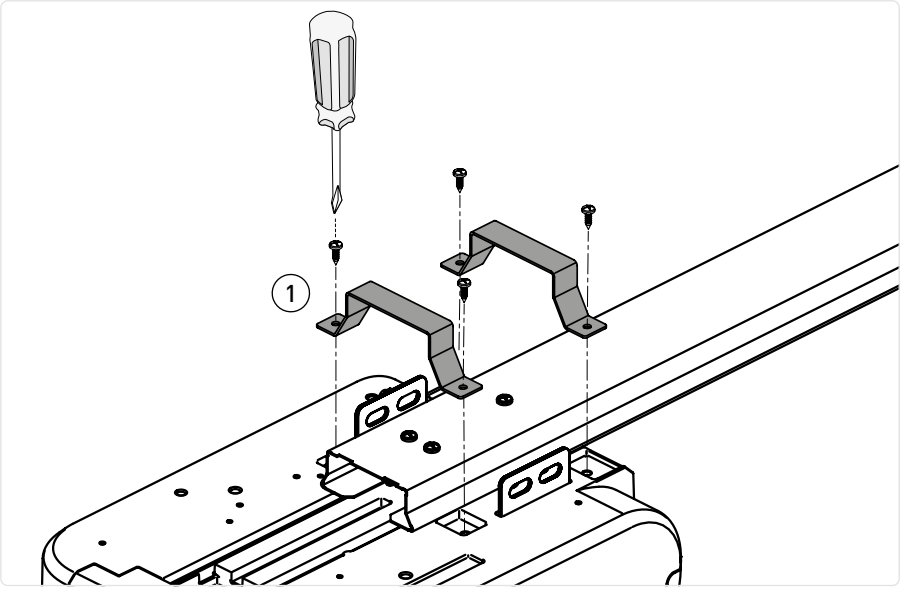

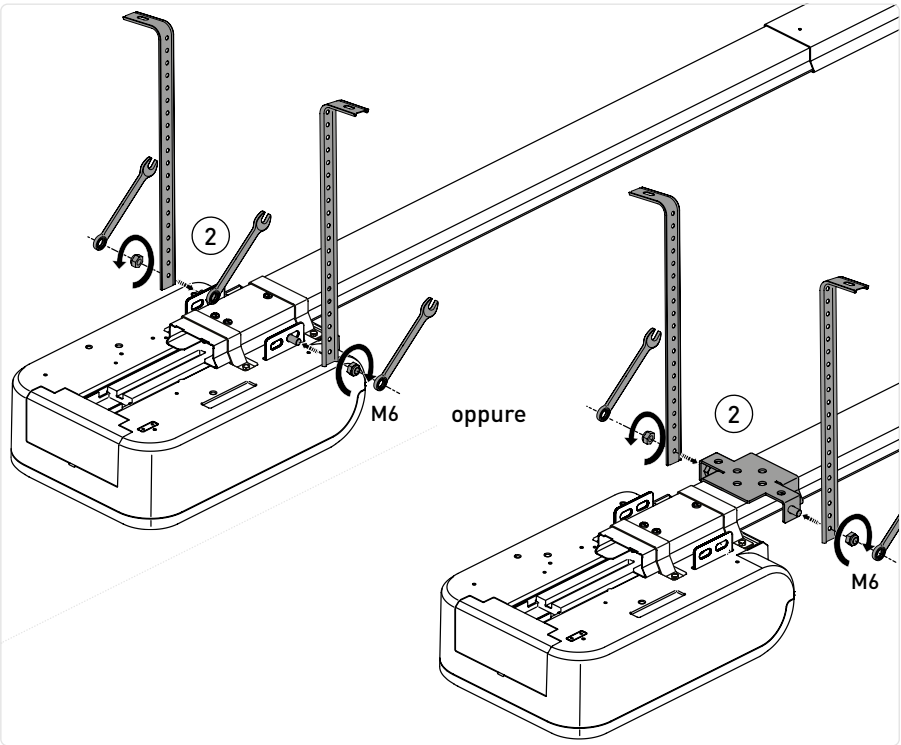

IP24491T

9.4 Installazione meccanica della guida

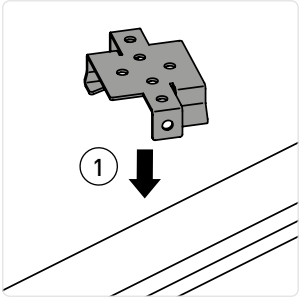

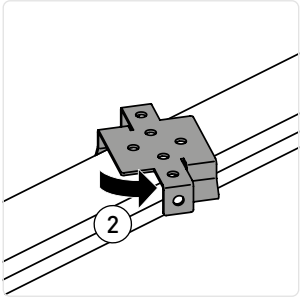

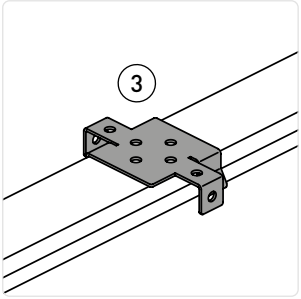

TS100X3

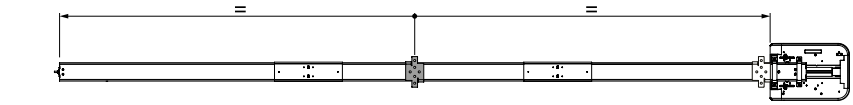

TS100X4

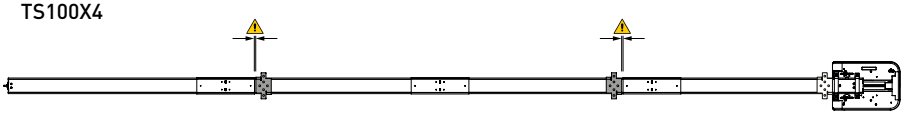

TS150X2

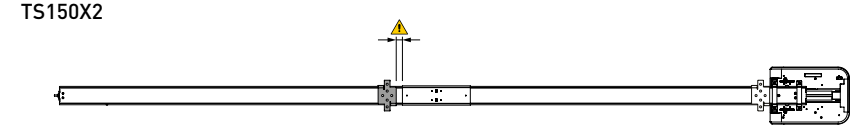

TS200X2

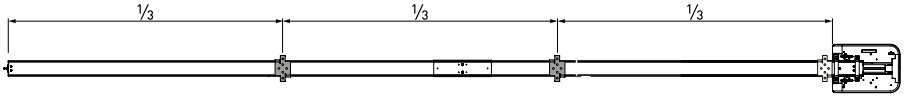

IP2449IT

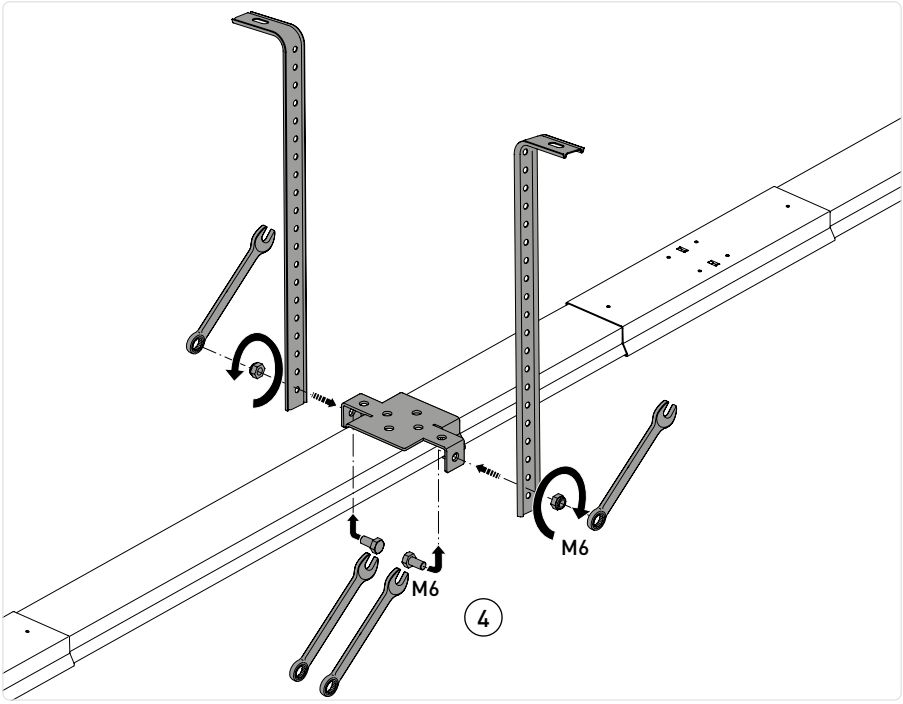

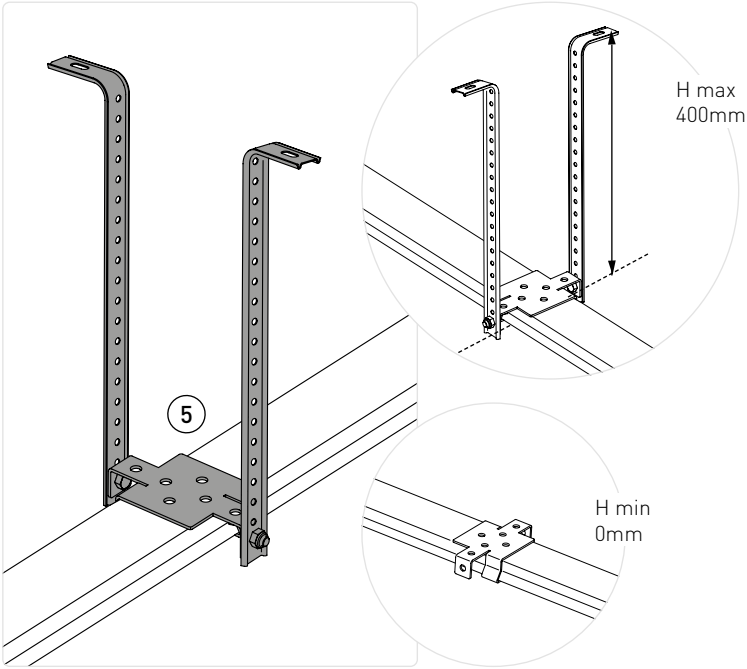

IP24491T

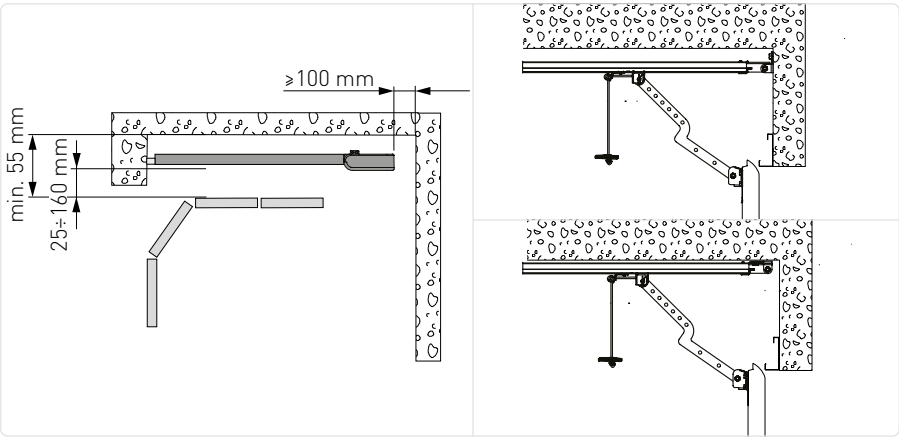

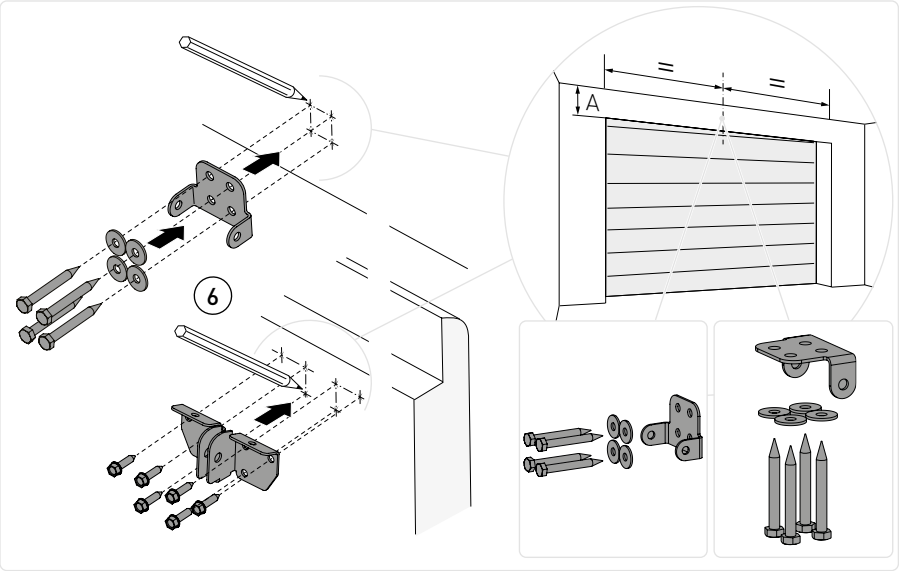

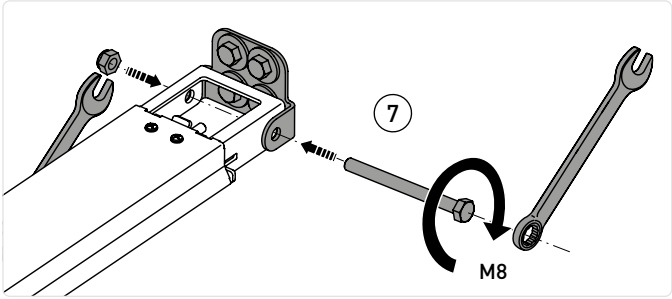

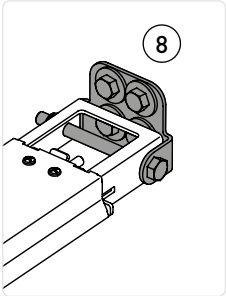

IP2449IT

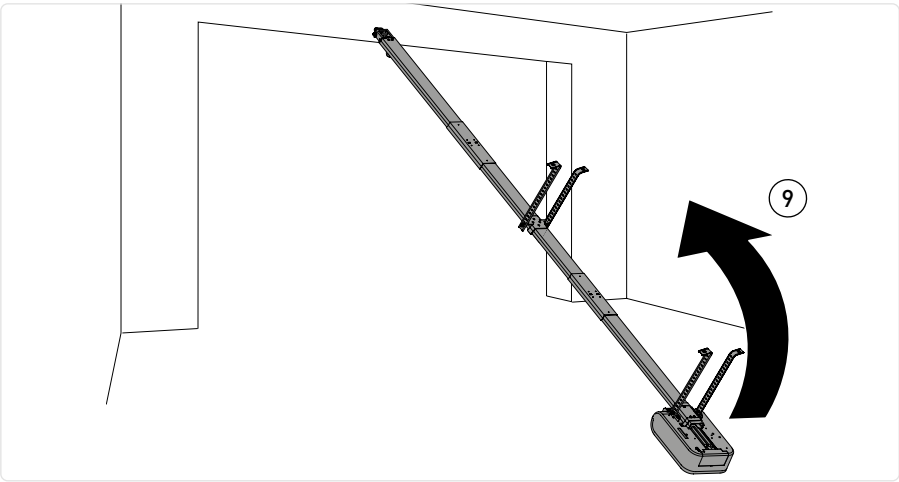

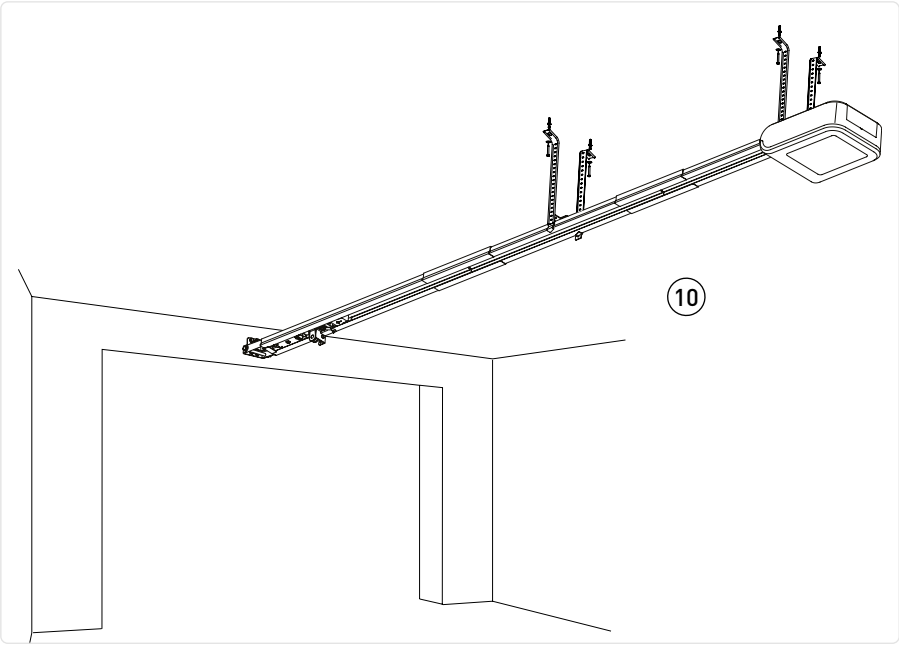

- Controllare la stabilità della porta e assicurarsi che si muova in modo regolare.
- Deve essere possibile aprire e chiudere la porta manualmente con facilità.
- Con l'automazione a terra, fissare la guida alla parete.
- Sollevare l'automazione e piegare le staffe se necessario (eventuali parti in eccesso possono essere tagliate), quindi fissarla al soffitto.

IP24491T

9.5 Montaggio e fissaggio del braccio

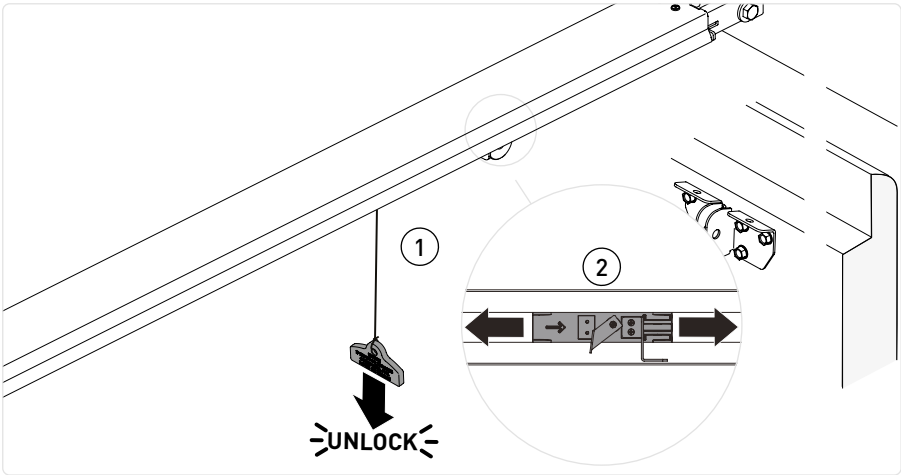

- Dopo aver installato l'automazione a soffitto, sbloccare l'automazione tirando il cavo verso il basso fino a far scattare la leva di sblocco.

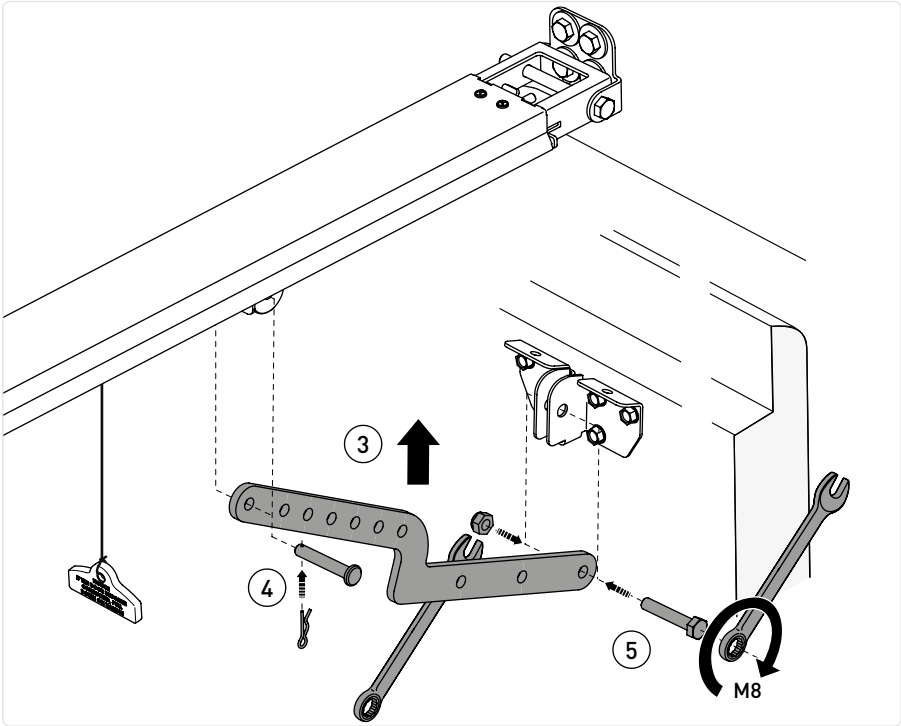

- Avvicinare il carrello alla porta chiusa e fissare il braccio come indicato sopra.

IP2449IT

9.6 Predisposizione cablaggi

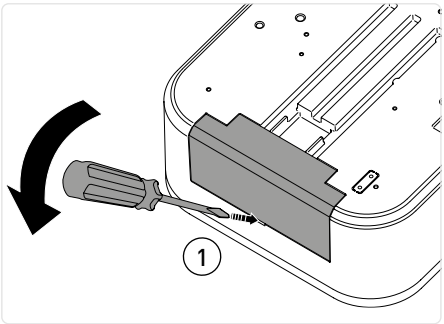

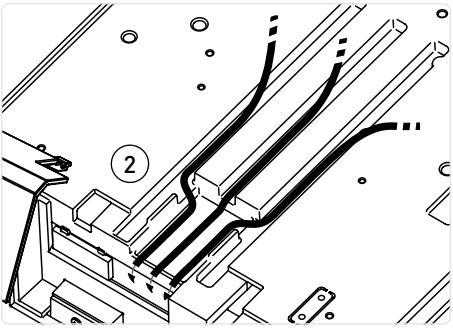

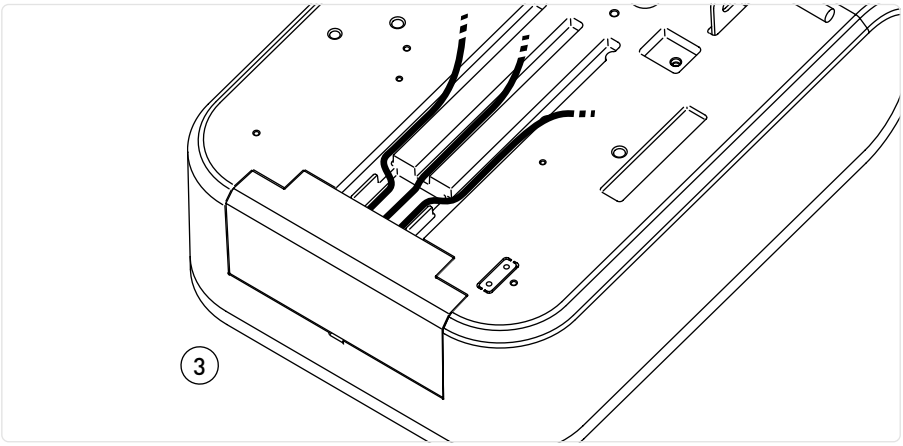

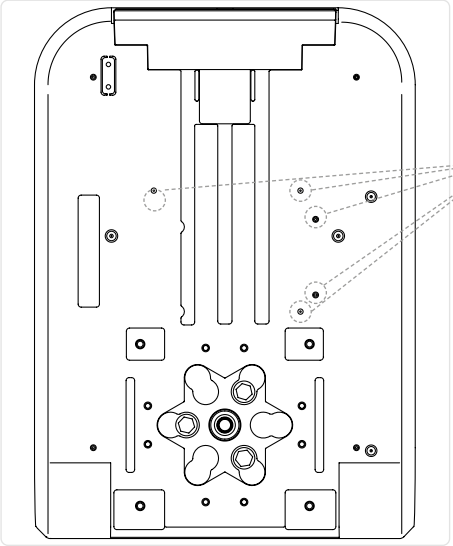

sedi per viti autofilettanti 2,9x6,5 (non incluse) per il fissaggio di eventuali fascette portacavo o accessorio opzionale (es. CONT1 + GOPAVRS)

IP24491T

9.7 Pittogrammi ed etichette di pericolo

9.7.1 Sblocco manuale

In caso di mancanza di alimentazione o di guasto, per movimentare manualmente la porta è necessario scollegare l'alimentazione e arrestare la porta: tirare il cavo verso il basso fino a far scattare la leva di sblocco e, mantenendola tirata, aprire manualmente la porta.

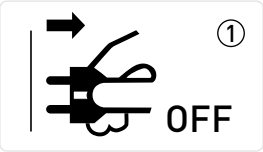

ASB1 - SBLOCCO A CORDA CON CHIAVE

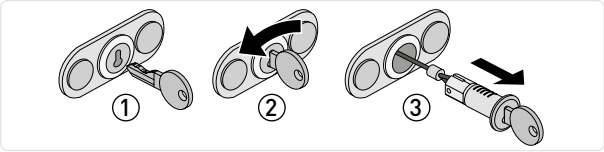

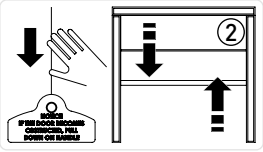

Le operazioni di blocco e sblocco dell'anta devono essere eseguite con il motore non attivo.

9.7.2 Applicazione delle etichette di pericolo

- fissare in modo permanente le etichette di avvertimento contro l'intrappolamento/schiacciamento [1][2] in un punto ben visibile o vicino a qualsiasi comando fisso.
- fissare in modo permanente l'etichetta relativa allo sblocco manuale [3] accanto al suo elemento di azionamento.

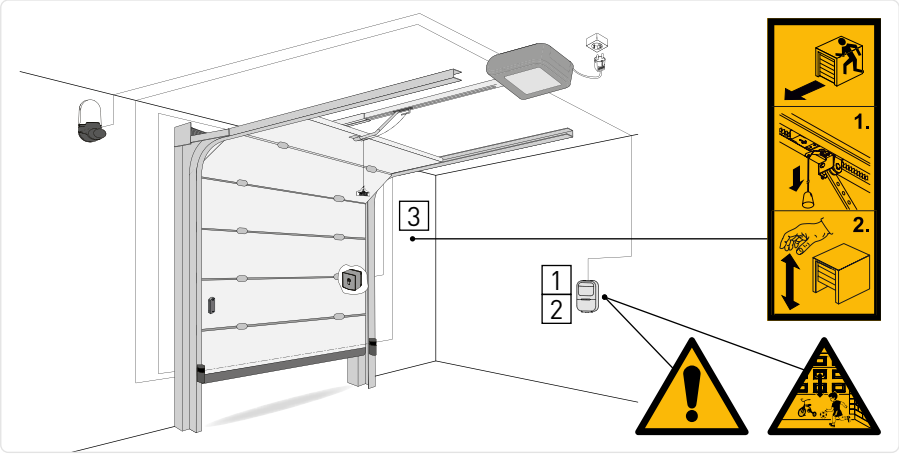

10. Collegamenti elettrici

Prima di procedere all'allacciamento elettrico, verificare che i dati riportati sulla targhetta identificativa corrispondano a quelli della rete di distribuzione dell'energia elettrica. Verificare la presenza di un dispositivo di protezione contro le correnti residue e le sovratensioni adeguato a monte dell'impianto elettrico.

10.1 Scheda LCU60E

La figura mostra la scheda elettronica LCU60E e i suoi connettori per il collegamento all'alimentazione, al motore e agli accessori.

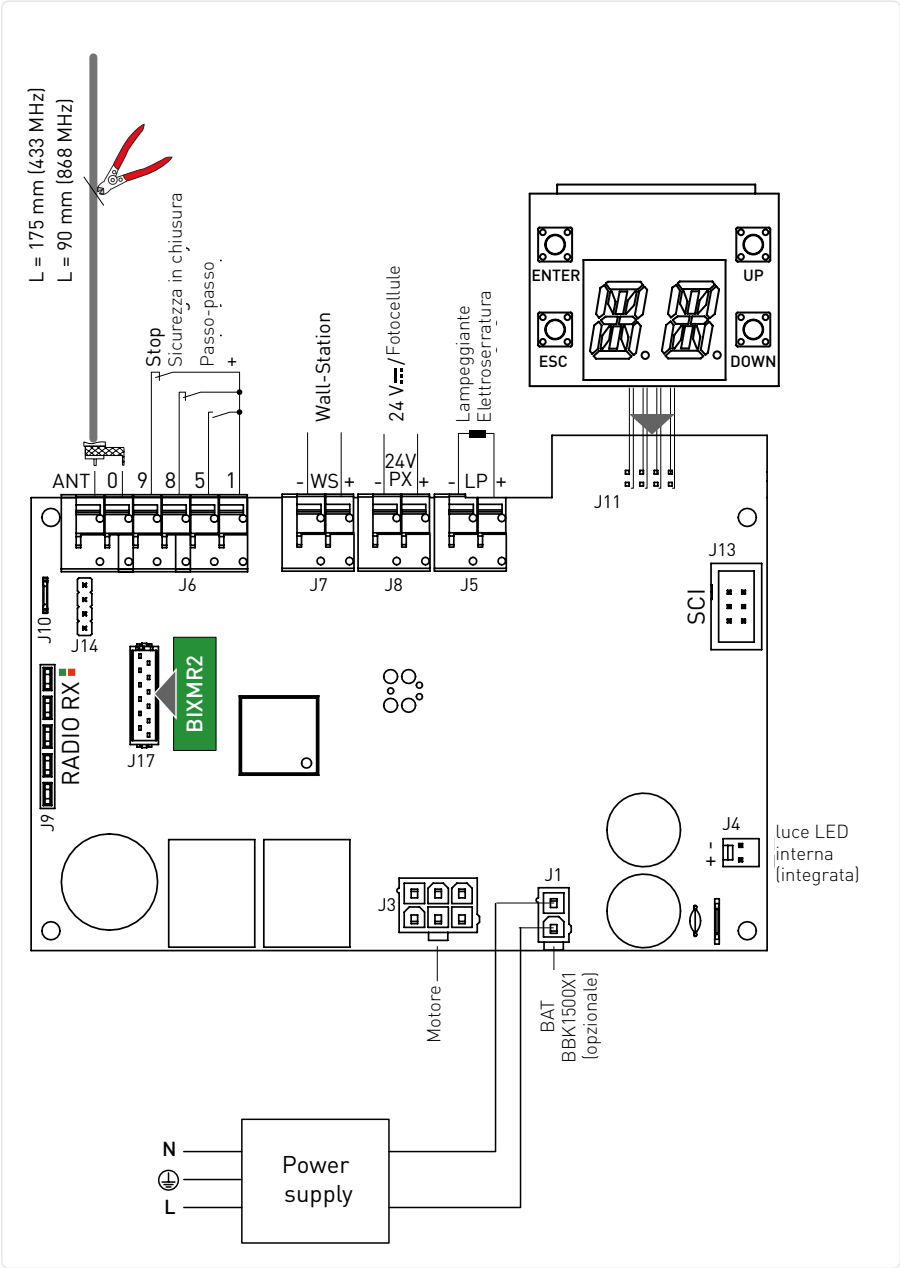

IP24491T

10.2 Segnalazioni LED

LED Rosso	LED Verde	Descrizione
spento	spento	Scheda spenta o non funzionante.
1 Lampeggio ogni secondo	spento	Scheda LCU accesa e funzionante. Scheda RCB (radio/BLE/WiFi) assente o non funzionante
spento	1 Lampeggio ogni secondo	Scheda LCU accesa e funzionante. Scheda RCB50 (radio) presente e funzionante
spento	2 Lampeggi ogni secondo	Scheda LCU accesa e funzionante. Scheda RCB100 (radio/BLE) presente e funzionante
spento	3 Lampeggi ogni secondo	Scheda LCU accesa e funzionante. Scheda RCB201 (WiFi) su SCI presente e funzionante
spento	4 Lampeggi ogni secondo	Scheda LCU accesa e funzionante. Scheda RCB50 (radio) + RCB201 (WiFi) presenti e funzionanti
spento	5 Lampeggi ogni secondo	Scheda LCU accesa e funzionante. Scheda RCB100 (radio/BLE) + RCB201 (WiFi) presenti e funzionanti

11. Comandi e sicurezza

Funzione		Comando	Descrizione
NO	PASSO-PASSO	1 — 5	Selezionando I0 → T5 → F5 la chiusura del contatto NO attiva una manovra di apertura o chiusura in sequenza: apertura-stop-chiusura-apertura. La sequenza "apertura-stop-chiusura-apertura" può essere modificata in "apertura-stop-chiusura-stop-apertura" selezionando OM → PP.
	APERTURA		Con selezione I0 → T5 → F3, la chiusura del contatto attiva la manovra di apertura
NC	SICUREZZA IN CHIUSURA	1 — 8	L'apertura del contatto di sicurezza provoca l'inversione del movimento (riapertura) durante la fase di chiusura e il lampeggio della luce di cortesia. Dopo il 3° movimento di inversione consecutivo, la chiusura automatica è disabilitata (se attiva). Il contatto di inversione viene utilizzato dai contatti delle fotocellule a 4-fili e dei dispositivi di sicurezza per segnalare alla scheda LCU60E il rilevamento di un ostacolo.
NC	STOP	1 — 9	L'apertura del contatto di sicurezza provoca l'arresto dell'operazione in corso. Se I0 → R9 → 9P, la chiusura automatica è disabilitata quando il contatto 1-9 si richiude. Se I0 → R9 → 9T, la chiusura automatica è attivata quando il contatto 1-9 si richiude. **NOTA:** il lampeggiante effettua un lampeggio

IP2449IT

12. Uscite e accessori

Funzione	Uscita	Valore accessori	Descrizione
Alimentazione accessori	- 24 PX +	24 V DC / 0,3 A max 2 s 24 V DC / 0,15 A continua	Uscita alimentazione accessori
Luce led integrata	J4	1750 lms per SPARK600 3500 lms per SPARK1000	La luce interna LED è collegata alla scheda tramite il connettore J4. **ATTENZIONE:** Sul morsetto J4 non è possibile collegare una luce esterna di terzi
Uscita configurabile	- LP +	12 V - 24 V⎓ c 3 A max per 3 s 1 A continuo	Uscita LP configurata di fabbrica come lampeggiante ON-OFF LP → 03. E' possibile selezionare le impostazioni di prelampeggio dal menù OM → WO e/o OM → WC. Per modificare la modalità di funzionamento dell'uscita LP fare riferimento alla selezione IO → LP.
Antenna radio	0 ANT		In caso di utilizzo dell'antenna di serie, si raccomanda di seguire le misure seguenti: 433 MHz (175 mm) - 868 MHz (90 mm). Utilizzare un cavo coassiale di tipo RG-58 (50 Ω) per il collegamento di una antenna esterna (rif. GOL148REA)
Modulo ricevitore radio	RADIO RX		Modulo ricevitore radio RCB100E (di serie) configurabile da quadro di comando: - 433.92 MHz (RO → FO → 43) - 868.35 MHz (RO → FO → 86) - default Modulo ricevitore radio RCB50E compatibile (opzionale) **ATTENZIONE:** l'inserimento e l'estrazione del modulo ricevitore devono essere effettuati facendo attenzione al senso di posizionamento e in assenza di alimentazione.
Modulo memoria radiocomandi	COM	**BIXMR2**	Consente il salvataggio delle configurazioni di funzionamento mediante la funzione DF → SV. Le configurazioni salvate possono essere richiamate mediante la funzione DF → RC. Il modulo memoria consente la memorizzazione dei radiocomandi. In caso di sostituzione del quadro elettronico, il modulo memoria in uso può essere inserito nel nuovo quadro elettronico. **ATTENZIONE:** l'inserimento e l'estrazione del modulo memoria devono essere effettuati facendo attenzione al senso di posizionamento e in assenza di alimentazione.
Alimentazione DC	J1	**Alimentazione DC**	Alimentazione: 36 V DC. In assenza di rete, in modalità funzionamento a batteria: 24 V DC. Con tensione di linea presente le batterie sono mantenute cariche. In assenza di tensione di linea il quadro viene alimentato dalle batterie fino al ripristino della linea o fino a quando la tensione delle batterie scende sotto la soglia di sicurezza. In questo ultimo caso il quadro elettronico si spegne. **NOTA:** la temperatura di funzionamento delle batterie ricaricabili è compresa fra +0°C e i 40°C. Per controllare il livello di tensione delle batterie fare riferimeno al menù DF → BL.
Connettore	SCI		Uso futuro (modulo IOT)

IP24491T

12.1 Cablaggio degli accessori

12.1.1 Fotocellule 4 fili (ref. K140186)

Le fotocellule possono essere collegate alla scheda LCU60E come descritto nella figura seguente.
Per attivare le fotocellule impostare IO → D8 → PH.

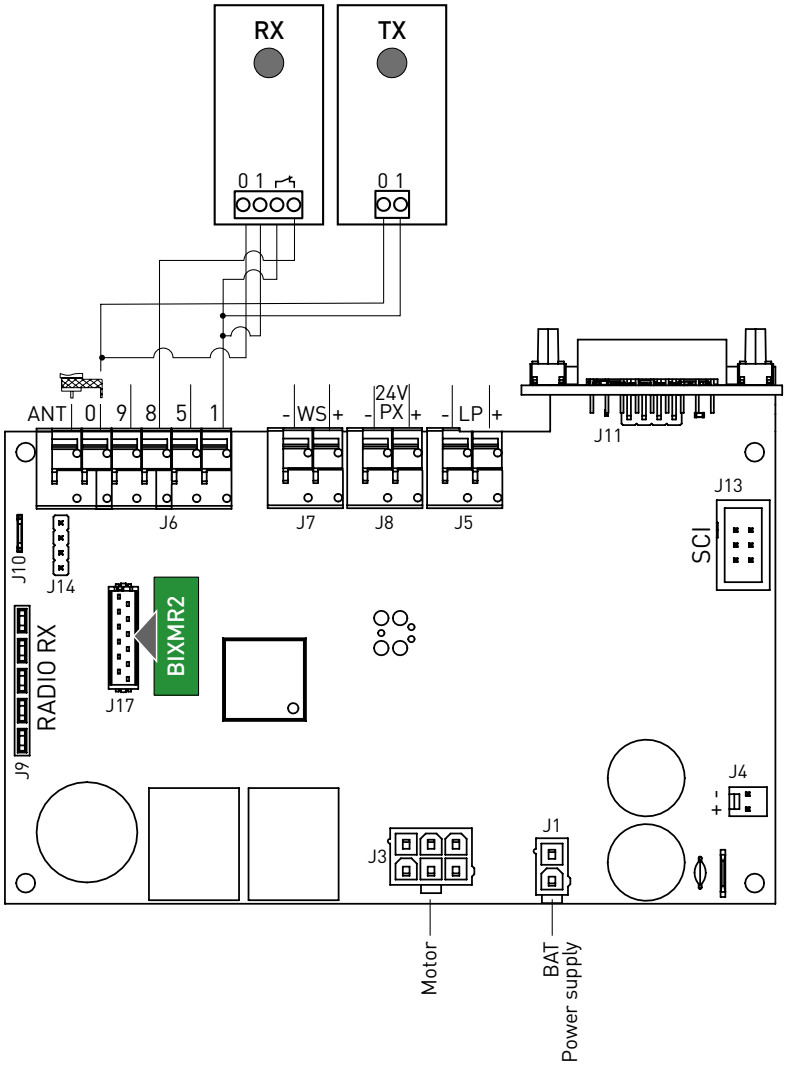

IP24491T

12.1.2 Fotocellule due fili con Autotest (ref. S-PC)

Le fotocellule possono essere collegate alla scheda LCU60E come descritto nella figura seguente.
Per attivare le fotocellule impostare I0 → I8 → P2.

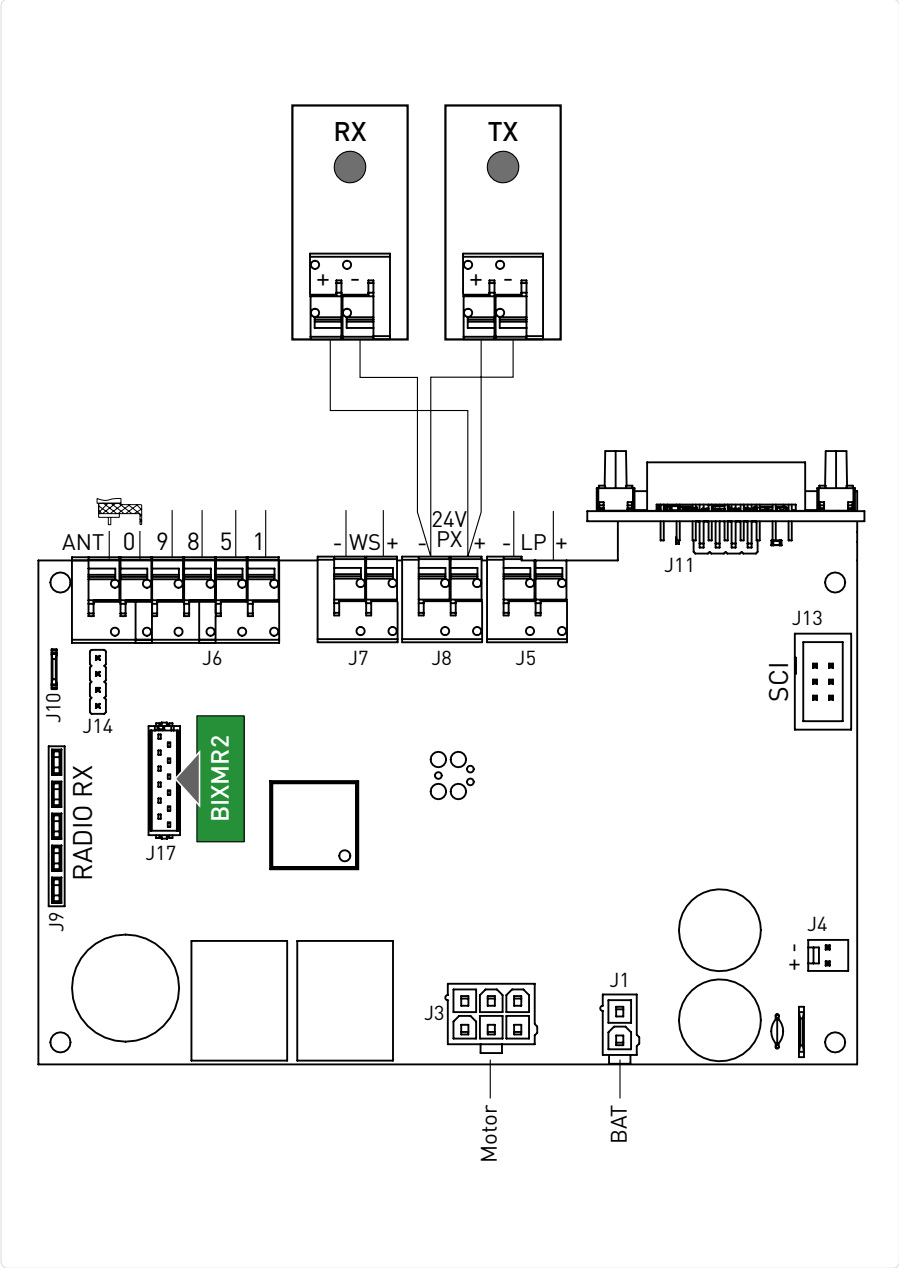

IP24491T

12.1.3 Wall Station (ref.S-WS-N; S-WS-C)

L'accessorio Wall Station può essere collegato alla scheda LCU60E utilizzando il morsetto -WS+.
Per attivare la Wall Station impostare IO → WS → ON.

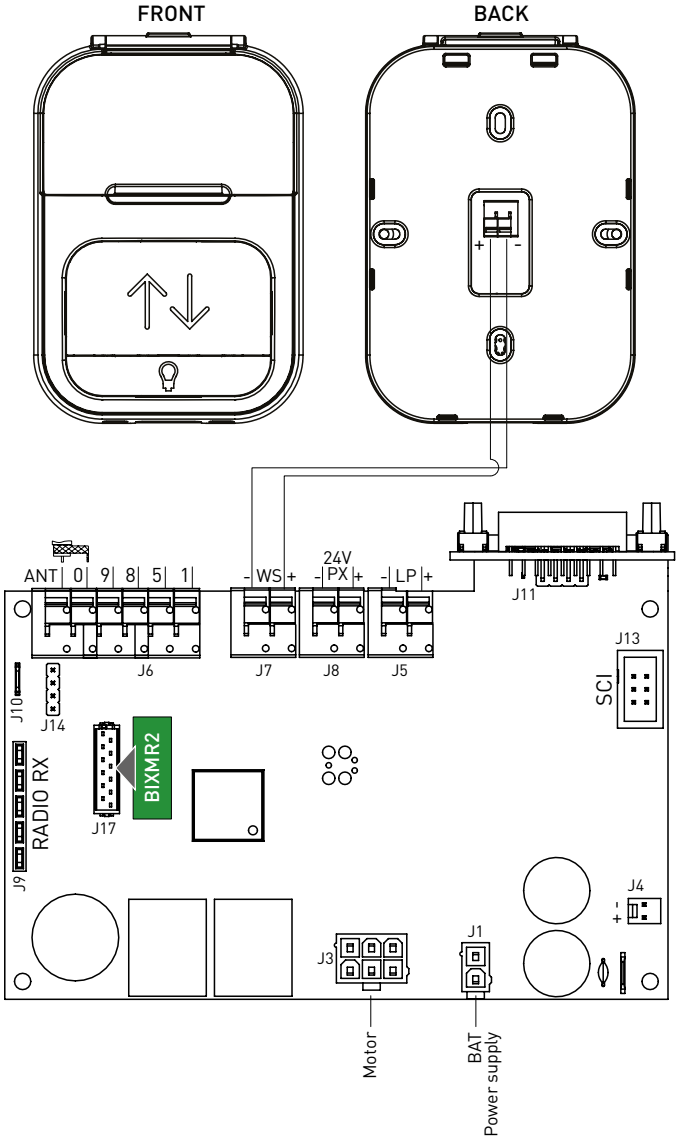

IP24491T

12.1.4 Batteria (ref.BB51500X1)

La figura mostra i collegamenti di alimentazione della scheda LCU60E. L'alimentatore e il pacco batterie Ni-MH 1500 mAh a 20 celle sono collegati alla LCU60E tramite la scheda caricabatterie. Se il pacco batterie non è presente, l'alimentazione viene collegata direttamente alla scheda LCU60E.

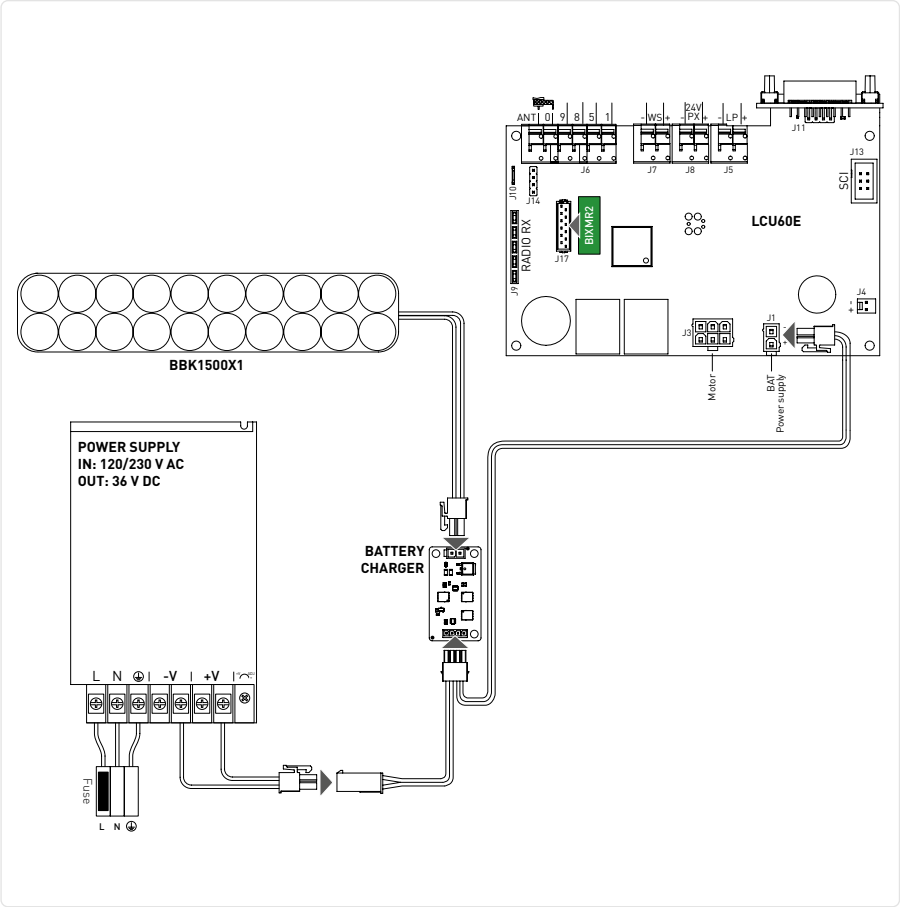

13. Tasti di navigazione

Controlli del display	
Comando	**Descrizione**
UP	Pulsante di navigazione SU
DOWN	Pulsante di navigazione GIÙ
ENTER	Pulsante menu / conferma
ESC	Pulsante menu / uscita

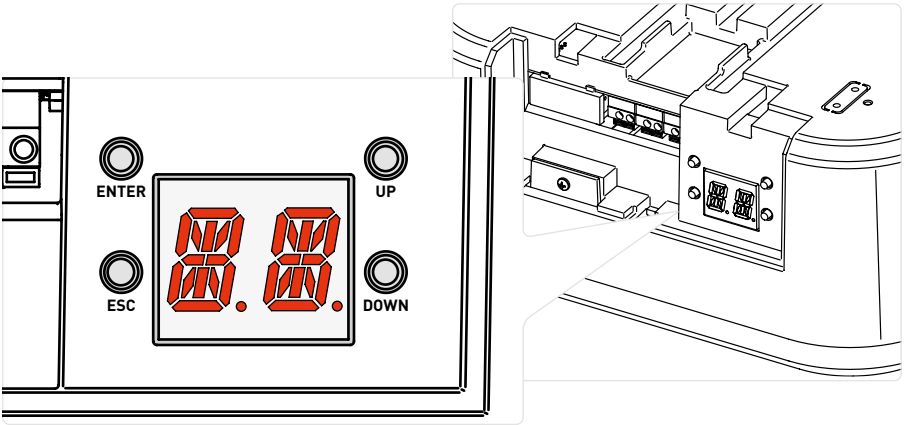

Messaggi di stato:

FASE	Display	Descrizione
A		Porta completamente APERTA
B		Porta tra le due posizioni di arresto
C		Porta completamente CHIUSA

ENTER + UP	COMANDO DI APERTURA

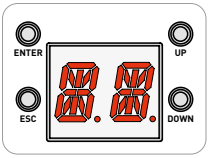

Durante l'APERTURA della porta il display indica in sequenza:

ENTER + DOWN	COMANDO DI CHIUSURA

Durante la CHIUSURA della porta il display indica in sequenza:

Le procedure e le regolazioni possono essere eseguite solo quando il display è in modalità:

A	
B	
C	

14. Procedura di autoapprendimento della corsa

ATTENZIONE 1: quando si esegue un'operazione di autoapprendimento della corsa, assicurarsi che non vi siano ostacoli durante la corsa (ad esempio, eseguire un'operazione manuale di apertura/chiusura della porta del garage).

ATTENZIONE 2: in caso di allarme o intervento di una sicurezza (nel caso di fotocellule installate e configurate tramite parametro D8) la procedura di apprendimento verrà interrotta e il codice dell'allarme verrà visualizzato sul display (nel caso di intervento di una fotocellula verrà visualizzato F8). Riavviare la procedura di apprendimento premendo ESC, il sistema ritornerà in L4.

NOTA 1: Se la procedura è in corso (fase L3 o successiva) e si desidera interromperla, premere ESC. Il motore si arresterà e l'apprendimento riprenderà dalla fase L4.

NOTA 2: nel caso in cui si desideri avere accesso al menu per modificare alcuni valori dei parametri, si può uscire dalla procedura di apprendimento tenendo premuto il tasto ESC per qualche istante fino a quando il display indicherà - -.
Una volta completata l'impostazione è possibile ritornare nella procedura di autoapprendimento premendo ESC ripetutamente fino ad uscire dal menu e ritornare in L4. Nel caso non fosse possibile ritornare in L4, premere contemporaneamente i tasti ENTER + ESC per circa 4 secondi per eseguire un reset della procedura di apprendimento.

IP24491T

Procedura di auto-apprendimento

1. **Collegare l'alimentazione e configurare la posizione di apertura.**

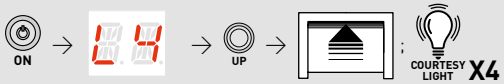

- Il display lampeggia L 4.
- La luce di cortesia lampeggia 4 volte durante il funzionamento L 4.
- Tenere premuto il pulsante UP. La porta si apre.
- Al raggiungimento della posizione di apertura richiesta, rilasciare il pulsante.
- Se necessario, utilizzare i pulsanti UP e DOWN per correggere la posizione.

2. **Premere il pulsante ENTER per confermare la posizione e per avviare l'autoapprendimento.**

- L'automazione memorizza la posizione di apertura e inizia un'operazione di chiusura.
- Il display lampeggia L 3.
- La luce LED integrata lampeggia 3 volte.
- Quando la porta raggiunge la posizione di chiusura, il display lampeggia L 2. La luce di cortesia lampeggia due volte.
- L'automazione si apre automaticamente fino alla posizione di apertura. Il display lampeggia L 1. La luce di cortesia lampeggia una volta.
- L'automazione si richiude automaticamente fino alla posizione di chiusura, il display indica - - e la porta si riapre.
- La luce non lampeggia.

Se la porta del garage si arresta prima di raggiungere la posizione di chiusura, ciò potrebbe essere dovuto ad un ostacolo rilevato durante la corsa di apprendimento. Fermare la procedura premendo il tasto ESC per evitare un'acquisizione errata. Controllare la presenza di eventuali ostacoli fisici (controllare anche egli attriti di scorrimento) e ripetere la procedura. Se necessario modificare i valori di spinta tramite il parametro A 2

3. **La procedura di autoapprendimento è completa quando la porta è completamente aperta e la luce di cortesia è accesa.**

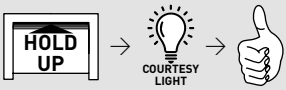

IP2449IT

15. Memorizzazione / rimozione dei telecomandi

15.1 Memorizzazione dei telecomandi

Memorizzazione rapida

Memorizzazione da menu:

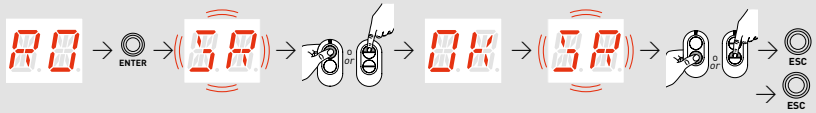

- Memorizzazione rapida: premere contemporaneamente i tasti ESC e DOWN per circa 2 secondi, sul display compare SR lampeggiante ed è possibile associare i pulsanti desiderati.
- Memorizzazione da menu: premere UP o DOWN per scorrere tra i menu. Selezionare AO premere ENTER, SR inizia a lampeggiare ed è possibile associare i pulsanti desiderati.
- Una volta visualizzato SR, OK ricomincia a lampeggiare ed è possibile associare il pulsante successivo.
- Premere ESC per uscire.
- Una volta finito di associare i pulsanti, se si desidera impostare una funzione specifica occorre andare nel menu SR e agire sui parametri C1, C2, C3, C4, altrimenti verranno associate le funzioni di default.

NOTA: se viene memorizzato un solo pulsante/canale, la funzione di associazione verrà impostata automaticamente su **APRI** o **PASSO PASSO** a seconda del valore del AO → AM parametro.

15.2 Rimozione dei telecomandi

Il telecomando può essere eliminato agendo sull'apposito parametro presente nel menu e seguendo le istruzioni:

Rimozione di un singolo telecomando

Vedere il parametro:

AO → EA vedi paragrafo 17.4

Rimozione di tutti i telecomandi

Vedere il parametro:

AO → EA vedi paragrafo 17.4

IP24491T

16. Utilizzo dei menu

16.1 Accensione e spegnimento del display

La procedura di accensione del display è la seguente:

LIVELLO PRINCIPALE

- Il display indica di default lo stato della porta
- Premere il ENTER tasto
- Il controllo del funzionamento del display si avvia
- Il menu del livello principale viene visualizzato

La procedura di spegnimento del display è la seguente:

LIVELLO PRINCIPALE

Dopo 60 secondi di inattività, si esce dal menù di configurazione e il display indica lo stato della porta

16.2 Tasti navigazione

VALORE LIVELLO PARAMETRO LIVELLO PRINCIPALE

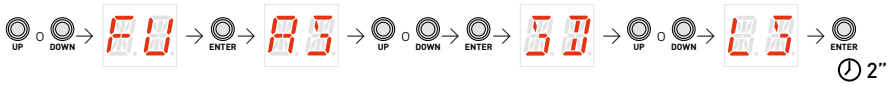

LIVELLO PRINCIPALE

- Premere UP o DOWN per scorrere tra i menu.
- Premere ENTER per andare al **LIVELLO DEI PARAMETRI**.
- Premere ESC per uscire da un sottomenu.

LIVELLO DEI PARAMETRI

- Premere UP o DOWN per scorrere tra i parametri all'interno dell'apposito sottomenu.
- Per impostare un parametro, selezionare il **VALORE** desiderato e premere ENTER per 2 secondi per salvare.

IP2449IT

16.3 Tasti rapidi

16.3.1 Reset della calibrazione

Premendo contemporaneamente i tasti ENTER e ESC il display lampeggia RC, prima lentamente e poi più velocemente. Continuare a tenere premuto (per circa più di 4 secondi) fino a quando il sistema non esegue un reset e il display indica LY (tutti i valori di esecuzione della calibrazione sono stati cancellati). Ora è possibile rilasciare i tasti, il sistema è pronto per eseguire una nuova procedura di apprendimento.

NOTA: la calibrazione memorizzata può essere cancellata anche agendo sull'apposito parametro presente nel menu RA → RA.

16.3.2 Riavvio del sistema

Premendo contemporaneamente i tasti UP e DOWN il display lampeggia RS, prima lentamente e poi più velocemente. Continuare a tenere premuto (per circa più di 4 secondi) fino a quando il sistema non esegue un riavvio.

NOTA: è solo un riavvio del sistema, i valori di calibrazione, l'impostazione dei parametri e i trasmettitori non vengono cancellati.

16.3.3 Memorizzazione dei radiocomandi tramite pannello di controllo

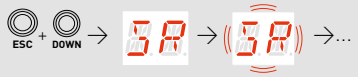

Se si premono contemporaneamente i tasti ESC e DOWN per più di 4 secondi il display mostra SA, quindi rilasciare i tasti. Quando il display inizia a fare lampeggiare SA è possibile associare i pulsanti desiderati.

NOTA: la memorizzazione dei radiocomandi può essere eseguita anche agendo sull'apposito parametro presente nel menu

16.3.4 Reset wi-fi

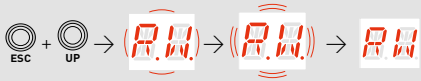

Se si premono contemporaneamente i tasti ESC e UP il display lampeggia RW prima lentamente, poi più rapidamente. Quando il display smette di lampeggiare e RW è fisso, il dispositivo WiFi verrà resettato, rilasciare i tasti.

IP24491T

17. Parametri LCU60E

17.1 Livello principale

	Display	Descrizione
	FU	**Uso frequente** Il menu consente di gestire i parametri più frequentemente utilizzati per personalizzare le funzionalità dell'automazione
Menu completo	DM	**Modalità di funzionamento** Il menu consente di impostare tutti i parametri utilizzati per le modalità di funzionamento dell'automazione (tipo di automazione installata, impostazioni predefinite, chiusura automatica, ecc.)
Menu completo	RA	**Regolazione della corsa** Il menu consente di impostare tutti i parametri di funzionamento (velocità di apertura/chiusura, posizioni di rallentamento, sensibilità alla spinta dell'ostacolo ecc.)
Menu completo	IO	**Configurazione ingressi/uscite** Il menu consente di impostare le funzionalità degli ingressi/uscite dell'automazione (selezione dei dispositivi collegati ai morsetti, fotocellule, impostazione lampeggiante/elettroserratura, ecc.)
Menu completo	RO	**Operazioni radio e connettività** Tramite il menu è possibile gestire tutti i parametri delle funzioni radio/wireless della centrale
Menu completo	DF	**Funzioni diagnostiche** Il menu consente di gestire tutti gli altri parametri utilizzati per i servizi aggiuntivi (contatori diagnostici, aggiornamento FW, risparmio energetico, ecc.)

17.2 Mappa menu uso frequente

LIVELLO PRINCIPALE	
FU	FU - Uso frequente
	LIVELLO PARAMETRI
AS	AS - Selezione del tipo di porta
DM	DM - Direzione di apertura
EP	EP - Impostazione protocollo criptato di trasmissione radiocomandi (AES 128bit e modalità PROTETTA)
SR	SR - Memorizzazione radiocomandi
RM	RM - Funzionamento del ricevitore radio
T5	T5 - Modalità di funzionamento morsetto 5
AC	AC - Abilitazione chiusura automatica
TC	TC - Impostazione del tempo di chiusura automatica [s]
RP	RP - Regolazione dell'apertura parziale [%]
TP	TP - Impostazione del tempo di chiusura automatica dopo apertura parziale [s]
R1	R1 - Regolazione della spinta sugli ostacoli in l'apertura
R2	R2 - Regolazione della spinta sugli ostacoli in chiusura
VA	VA - Velocità di apertura [cm/s]
VC	VC - Velocità di chiusura [cm/s]
R9	R9 - Configurazione dell'ingresso 1-9
D8	D8 - Selezione del dispositivo collegato ai morsetti 1-8
WF	WF - Impostazione delle funzionalità Wi Fi

IP2449IT

7.3 Mappa del menu completo

MAIN LEVEL

OM - Modalità di funzionamento

LIVELLO DEI PARAMETRI

- AS - Selezione del tipo di porta
- DM - Direzione di apertura
- AC - Abilitazione chiusura automatica
- TC - Impostazione del tempo di chiusura automatica [s]
- RP - Regolazione dell'apertura parziale [%]
- TP - Impostazione del tempo di chiusura automatica dopo apertura parziale [s]
- PP - Configurazione della sequenza passo-passo
- TS - Rinnovo del tempo di chiusura automatica dopo il rilascio del dispositivo di sicurezza [%]
- WO - Impostazione del tempo di pre-lampeggio in apertura [s]
- WC - Impostazione del tempo di pre-lampeggio in chiusura [s]
- PK - Parcheggio assistito

RA - Regolazione della corsa

LIVELLO DEI PARAMETRI

- VA - Velocità di apertura [cm/s]
- VC - Velocità di chiusura [cm/s]
- R1 - Regolazione della spinta sugli ostacoli in apertura
- R2 - Regolazione della spinta sugli ostacoli in chiusura
- OB - Spazio di rallentamento in apertura [cm]
- CB - Spazio di rallentamento in chiusura [cm]
- PO - Regolazione velocità di accostamento in apertura [cm/s]
- PC - Regolazione della velocità di accostamento in chiusura [cm/s]
- VR - Impostazione velocità di acquisizione
- TA - Regolazione tempo accelerazione in apertura
- TQ - Regolazione tempo accelerazione in chiusura
- TD - Regolazione tempo di decelerazione in apertura
- TU - Regolazione tempo di decelerazione in chiusura
- DC - Disimpegno su battuta in chiusura [mm]
- ST - Regolazione del tempo di spunto
- DT - Regolazione tempo riconoscimento ostacolo
- RR - Reset valori di calibrazione corsa

IO - Configurazione ingressi/uscite

LIVELLO DEI PARAMETRI

- R9 - Configurazione dell'ingresso 1-9
- T5 - Modalità di funzionamento morsetto 5
- D8 - Selezione del dispositivo collegato ai terminali 1-8
- LP - Funzione uscita +LP-
- LU - Tempo di accensione della luce di cortesia [s]
- LG - Tempo di accensione luce di cortesia comandata indipendentemente [min]
- BR - Livello di luminosità della luce LED integrata
- LR - Tempo di rilascio elettroserratura [s]
- ES - Risparmio energetico
- WS - Impostazioni dispositivo Wall Station
- BZ - Abilitazione/disabilitazione del cicalino

IP24491T

RO - Operazioni radio e connettività

	LIVELLO DEI PARAMETRI
RO	EP - Impostazione dei messaggi criptati
RO	SR - Memorizzazione radiocomandi
RO	RM - Funzionamento del ricevitore radio
RO	TX - Visualizzazione quantità telecomandi memorizzati
RO	MU - Impostazione del numero massimo di telecomandi memorizzabili in memoria
RO	ER - Cancellazione di un radiocomando
RO	EA - Cancellazione totale della memoria
RO	C1, C2, C3, C4 - Selezione della funzione CH1, CH2, CH3, CH4 del radiocomando memorizzato
RO	FQ - Selezione della frequenza radio
RO	VL - abilitazione/disabilitazione modalità vacanze
RO	BT – Abilitazione/disabilitazione Bluetooth®
RO	WF - Impostazione della funzionalità WiFi
RO	WR - Richiesta di riavvio del dispositivo WiFi collegato (in particolare Apple HomeKit)
RO	MA - Annullamento le autorizzazioni di controllo dell'app mobile

DF - Diagnostic Functions

	LIVELLO DEI PARAMETRI
DF	AI - Informazioni ID del modello di automazione
DF	CU - versione FW quadro elettronico
DF	AL - Contatore allarmi
DF	AH - Storico allarmi
DF	AR - Reset allarmi
DF	CV - Numero totale manovre
DF	CP - numero parziale manovre
DF	ZP - Azzeramento contatore parziale manovre
DF	CA - Impostazione dell'allarme di manutenzione (impost. di fabbrica - allarme disattivato: 0.0 00. 00)
DF	OA - visualizzazione modalità allarme manutenzione
DF	CH - Ore di alimentazione
DF	BH - Ore di alimentazione da batteria
DF	SV - Salvataggio configurazione
DF	RC - Caricamento configurazione
DF	RL - Caricamento ultima configurazione impostata
DF	EU - Cancellazione delle configurazioCancellazione impostazioni utente
DF	IM - Visualizzazione corrente motore
DF	BL - Visualizzazione del livello di tensione della batteria
DF	EL - Livello di efficienza dell'automazione
DF	EN - Abilitazione del test di rilevamento della forza secondo EN 13241-1
DF	UB - Livello di sbilanciamento della porta
DF	RD - Reset impostazioni di fabbrica

17.4 Descrizione dei parametri di uso frequente

FU - Uso frequente
Il menu consente di gestire i parametri più comunemente utilizzati per personalizzare le funzionalità dell'automazione.

Parametro	Descrizione	Selezioni disponibili
AS	**AS - Selezione della porta installata** • **SD**: porta sezionale • **LS**: porta sezionale laterale • **BS**: porta basculante con soft start **NOTA:** se il valore è stato modificato, i parametri della corsa precedentemente acquisiti verranno cancellati e l'operatore resterà in attesa di una nuova manovra di autoapprendimento L4	SD LS BS
DM	**DM - Direzione di apertura** • **00**: direzione di apertura con guide TOP e kit retrofit TSRFK • **01**: direzione di apertura standard con guide MAGIC **NOTA:** se il valore è stato modificato, i parametri della corsa precedentemente acquisiti verranno cancellati e l'operatore resterà in attesa di una nuova manovra di autoapprendimento L4	00 01
EP	**EP - Impostazione protocollo criptato di trasmissione radiocomandi (AES 128bit e modalità PROTETTA)** Se viene abilitata la possibilità di ricevere messaggi codificati, il pannello di controllo sarà compatibile con i telecomandi di tipo "CRIPTATO o modalità PROTETTA". • **ON**: abilitato • **OF**: disabilitato	ON OF
SR	**SR - Memorizzazione telecomandi** ENTER → SR → OK → SR → ESC ... x2, x3... Premendo ENTER SR inizia a lampeggiare ed è possibile associare i pulsanti desiderati. Dopo OK la visualizzazione, SR lampeggia nuovamente sul display ed è possibile associare il pulsante successivo. Per uscire, premere ESC o ENTER per 2 secondi e passare alla voce successiva. **NOTA:** se sul display NO lampeggia, è possibile che il telecomando sia già memorizzato.	
RM	**RM - Funzionamento del ricevitore radio** Questa è la funzione associata al comando radio quando è memorizzato un solo canale (indipendentemente da quale sia) • **1-5** - Passo-passo • **1-3** - Apertura	1-5 1-3
T5	**T5 - Modalità di funzionamento morsetto 5** Questo parametro è associato alla funzionalità dei morsetti 1-5 • **1-5** - Passo-passo • **1-3** - Apertura	1-5 1-3
AC	**AC - Abilitazione chiusura automatica** • **OF** - Disabilitato • **ON** - Abilitato	OF ON
TC	**TC - Impostazione del tempo di chiusura automatica [s]** Viene impostato con diversi intervalli di sensibilità: • **da 0" a 59"** con intervalli di 1 secondo • **da 1'0 a 1'5** con intervalli di 10 secondi Per ogni intervallo, il display indica: - 1'1 → 1 minuto e 10 secondi - ... - 1'5 → 1 minuto e 50 secondi • **da 2' a 4'** con intervalli di 1 minuto	00 ... 59 10 ... 15 21 ... 41 10

IP24491T

	RP	**RP - Regolazione dell'apertura parziale [%]** Questo parametro regola la percentuale di apertura parziale rispetto all'apertura totale dell'automazione. • **dal 5% al 99%** con intervalli dell'1%	05 ... 99
	TP	**TP - Impostazione del tempo di chiusura automatica dopo apertura parziale [s]** Viene impostato con diversi intervalli di sensibilità: • **da 0" a 59"** con intervalli di 1 secondo • **da 1'0 a 1'5** con intervalli di 10 secondi Per ogni intervallo, il display indica: - 1'0 → 1 minuto e 10 secondi - ... - 1'5 → 1 minuto e 50 secondi • **da 2' a 4'** con intervalli di 1 minuto	00 ... 59 1'0 ... 1'5 2' ... 4' 1'0
	R1	**R1 - Regolazione della spinta sugli ostacoli e della corrente del motore durante l'apertura [%]** Quando la spinta supera la soglia, il sistema rileva un ostacolo e il movimento viene interrotto. **00 -** Spinta minima (delta di corrente minimo per il rilevamento degli ostacoli) **99 -** Spinta massima (delta di corrente massimo per il rilevamento dell'ostacolo) La soglia viene calcolata in modo dinamico come un delta sulla corrente del motore misurata durante la corsa di apertura.	00 ... 99 20
	R2	**R2 - Regolazione della spinta sugli ostacoli e della corrente del motore durante la chiusura [%]** Quando la spinta supera la soglia, il sistema rileva un ostacolo e il movimento viene invertito. È suddiviso in due intervalli con una diversa sensibilità per dare la massima flessibilità in base alle esigenze: **da 00 a 40 –** Spinta minima **da 41 a 99 –** Spinta massima La soglia è calcolata in modo dinamico come un delta sulla corrente del motore misurata durante la corsa di chiusura.	00 ... 99 20
	VA	**VA - Velocità di apertura [cm/s]** • **da 8 a 22 cm/s** con intervalli di 1 cm/s (valore predefinito. Dipende dall'impostazione AS)	08 ... 22
	VC	**VC - Velocità di chiusura [cm/s]** • **da 8 a 22 cm/s** con intervalli di 1 cm/s	08 22 ... 10
	R9	**R9 - Configurazione dell'ingresso 1-9** • **NO**: disabilitato. • **9P**: lo stato di apertura dell'ingresso innesca l'arresto permanente (default). • **9T**: lo stato aperto dell'ingresso innesca l'arresto temporaneo. Una volta chiuso il contatto, si attiva il tempo di chiusura automatica (se abilitato).	NO 9T 9P
	D8	**D8 - Selezione del dispositivo collegato ai morsetti 1-8** • **NO** - Nessuna • **PH** - Fotocellule LIN2 • **SP41** - Fotocellule con safety test • **SE** - Costa di sicurezza • **S41** - Costa di sicurezza con safety test • **P2** – Fotocellule LIN3 con auto test • **PE** – Costa di sicurezza + Fotocellule LIN3 (autotest) • **PS** – Costa di sicurezza con safety test + LIN3 con autotest	NO PH P4 SE S4 P2 PE PS
	WF	**WF - Impostazione della funzionalità WiFi (YALE home ready - SPARK)** Consente di attivare o disattivare la funzionalità WiFi. • **ON** - WiFi abilitato • **OF** - WiFi disabilitato **ATTENZIONE:** l'attivazione del WiFi aumenta il consumo di energia in standby del prodotto.	ON OF

ATTENZIONE: Il valore di default garantisce chei valori della forza di spintadi chiusura rientrino nei limiti stabilitidalla norma EN12453. Impostare valori diversi per avere una forza di spinta maggiore, ma in questo caso è bene tenere presente che non è garantito il rispetto dei limiti previsti dalla norma EN12453.

17.5 Menu completo - descrizione parametri

OM - Modalità di funzionamento
Il menu consente di impostare tutti i parametri utilizzati per le modalità di funzionamento dell'automazione (tipo di automazione installata, impostazioni predefinite, chiusura automatica, ecc.)

Parametro	Descrizione	Selezioni disponibili
AS	**AS - Selezione del tipo di porta** • **SD**: porta sezionale • **LS**: porta sezionale laterale • **BS**: porta basculante con soft start **NOTA:** se il valore è stato modificato,i parametri della corsa precedentemente acquisiti verranno cancellati e l'operatore resterà in attesa di una nuova manovra di autoapprendimento L4 vedi paragrafo 14	SD LS BS
DM	**DM - Direzione di apertura** • **00**: direzione di apertura con guide TOP e kit retrofit TSRFK • **01**: direzione di apertura standard con guide MAGIC **NOTA:** se il valore è stato modificato,i parametri della corsa precedentemente acquisiti verranno cancellati e l'operatore resterà in attesa di una nuova manovra di autoapprendimento L4 vedi paragrafo 14	00 01
AC	**AC - Abilitazione chiusura automatica** • **OF** - Disabilitato • **ON** - Abilitato	OF ON
TC	**TC - Impostazione del tempo di chiusura automatica [s]** Viene impostato con diversi intervalli di sensibilità: • **da 0" a 59"** con intervalli di 1 secondo • **da 1'0 a 1'5** con intervalli di 10 secondi Per ogni intervallo, il display indica: - 1'1 → 1 minuto e 10 secondi - ... - 1'5 → 1 minuto e 50 secondi • **da 2' a 4'** con intervalli di 1 minuto	00 ... 59 1'0 ... 1'5 2' ... 4' 1'0
RP	**RP - Regolazione dell'apertura parziale [%]** Questo parametro regola la percentuale di apertura parziale rispetto all'apertura totale dell'automazione. • **dal 5% al 99%** con intervalli dell'1%	05 ... 99
TP	**TP - Impostazione del tempo di chiusura automatica dopo apertura parziale [s]** Viene impostato con diversi intervalli di sensibilità. • **da 0" a 59"** con intervalli di 1 secondo • **da 1'0 a 1'5** con intervalli di 10 secondi Per ogni intervallo, il display indica: - 1'1 → 1 minuto e 10 secondi - ... - 1'5 → 1 minuto e 50 secondi • **da 2' a 4'** con intervalli di 1 minuto	00 ... 59 1'0 ... 2' 2' ... 4' 1'0
PP	**PP - Impostazione della sequenza passo-passo** • **00** - Apertura-Stop-Chiusura-Apertura • **01** - Apertura-Stop-Chiusura-Stop-Apertura	00 01

IP24491T

OM		**TS - Impostazione del rinnovo del tempo di chiusura automatica dopo il rilascio della sicurezza [%]** • **da 0 al 99%** con intervalli dell'1%. Il conteggio inizia con la porta completamente aperta, (e l'operazione di chiusura viene eseguita anche con la chiusura automatica (AC) disabilitata. ⚠ **ATTENZIONE:** la chiusura automatica non è disabilitata alla terza inversione di direzione consecutiva. Es: • TC = 1' • TS = 50% • Rinnovo del tempo di chiusura automatica = 30"	00 ... 99
	WO	**WO - Impostazione del tempo di prelampeggio in apertura [s]** Regolazione del tempo di anticipo nell'accensione del lampeggiante e della luce di cortesia, rispetto all'inizio della manovra di apertura da un comando volontario. • **da 0" a 5"** con intervalli di 1 secondo	00 ... 05
	WC	**WC - Impostazione del tempo di prelampeggio in chiusura [s]** Regolazione del tempo di anticipo nell'accensione del lampeggiante e della luce di cortesia, rispetto all'inizio della manovra di chiusura da un comando volontario. • **da 0" a 5"** con intervalli di 1 secondo	00 ... 05
	PK	**PK - Assistenza al parcheggio (solo con fotocellule installate)** Una volta che la porta si è aperta e l'auto è passata, la luce di cortesia lampeggia rapidamente 3 volte quando le fotocellule sono state liberate per indicare che la porta può essere chiusa perché l'auto non è più nell'area di passaggio. • **ON** – Abilitato • **OF** – Disabilitato ℹ **NOTA:** si consiglia di installare fotocellule interne	ON OF

RA - Regolazione della corsa

Il menu consente di impostare tutti i parametri di funzionamento (velocità di apertura/chiusura, posizioni di rallentamento, sensibilità alla spinta dell'ostacolo ecc.)

Parametro	Descrizione	Selezioni disponibili
VA	**VA - Velocità di apertura [cm/s]** • **da 8 a 22 cm/s** con intervalli di 1 cm/s (valore predefinito. Dipende dall'impostazione AS)	08 ... 22
VC	**VC - Velocità di chiusura [cm/s]** • **da 8 a 22 cm/s** con intervalli di 1 cm/s ⚠ **ATTENZIONE:** Il valore di default garantisce che i valori della forza di spinta di chiusura rientrino nei limiti stabiliti dalla norma EN12453. Nel caso in cui venga impostata una velocità di chiusura superiore non viene garantito il rispetto dei limiti dalla Norma EN12453.	08 ... 22 10
OB	**OB - Regolazione dello spazio di rallentamento in apertura [cm]** Indica la distanza di decelerazione prima di raggiungere la posizione di massima apertura. • **da 10 a 60 cm** con intervalli di 1 cm (valore predefinito. Dipende dall'impostazione AS)	10 ... 60
PO	**PO - Regolazione della velocità di accostamento in apertura [cm/s]** Indica la velocita dalla fine della rampa di decelerazione fino alla fine della corsa di apertura • **da 5 a 15 cm/s** con intervalli di 1 cm/s	05 ... 15 07
CB	**CB - Regolazione dello spazio di rallentamento in chiusura [cm]** Indica la distanza di decelerazione prima di raggiungere la posizione di chiusura. • **da 20 a 60 cm** con intervalli di 1 cm	20 ... 60 40

IP2449IT

	PC	**PC - Regolazione della velocità di accostamento in chiusura [cm/s]** • **da 5 a 15 cm/s** con intervalli di 1 cm/s **ATTENZIONE:** Il valore di default garantisce che i valori della forza di spinta di chiusura rientrino nei limiti stabiliti dalla norma EN12453. Nel caso in cui venga impostata una velocità di chiusura superiore non viene garantito il rispetto dei limiti dalla Norma EN12453.	05 ... 15 07
	R1	**R1 - Regolazione della spinta sugli ostacoli e della corrente del motore durante l'apertura [%]** Quando la spinta supera la soglia, il sistema rileva un ostacolo e il movimento viene interrotto. **00 -** Spinta minima (delta di corrente minimo per il rilevamento degli ostacoli) **99 -** Spinta massima (delta di corrente massimo per il rilevamento dell'ostacolo) La soglia viene calcolata in modo dinamico come un delta sulla corrente del motore misurata durante la corsa di apertura.	01 ... 99 20
	R2	**R2 - Regolazione della spinta sugli ostacoli e della corrente del motore durante la chiusura [%]** Quando la spinta supera la soglia, il sistema rileva un ostacolo e il movimento viene invertito. È suddiviso in due intervalli con una diversa sensibilità per dare la massima flessibilità in base alle esigenze: **da 00 a 40 –** Spinta minima **da 41 a 99 –** Spinta massima La soglia è calcolata in modo dinamico come un delta sulla corrente del motore misurata durante la corsa di chiusura. **ATTENZIONE:** Il valore di default garantisce che i valori della forza di spinta di chiusura rientrino nei limiti stabiliti dalla norma EN12453. Impostare valori diversi per avere una forza di spinta maggiore, ma in questo caso è bene tenere presente che non è garantito il rispetto dei limiti previsti dalla norma EN12453. Questa operazione deve essere eseguita da personale qualificato.	01 ... 99 20
	VR	**VR - Impostazione della velocità di acquisizione [cm/s]** • **da 5 a 15 cm/s** con intervalli di 1 cm/s	05 ... 15 06
	TA	**TA - Regolazione del tempo di accelerazione in apertura [s]** Regola la pendenza della rampa di accelerazione durante l'apertura. • **da 1.0 a 9.9 s** con intervalli di 0.1 s (valore predefinito. Dipende dall'impostazione AS)	1.0 ... 9.9
	TQ	**TQ - Regolazione del tempo di accelerazione in chiusura [s]** Regola la pendenza della rampa di accelerazione durante la chiusura. • **da 1.0 a 9.9 s** con intervalli di 0.1 s (valore predefinito. Dipende dall'impostazione AS)	1.0 ... 9.9
	TD	**TD - Regolazione tempo di decelerazione in apertura [s]** Regola la pendenza della rampa di decelerazione durante l'apertura. • **da 10 a 99 %** con intervalli di 1% (valore predefinito. Dipende dall'impostazione AS)	1.0 ... 9.9
	TU	**TU - Regolazione tempo di decelerazione in chiusura [s]** Regola la pendenza della rampa di decelerazione durante la chiusura. • **da 10 a 99 %** con intervalli di 1% (valore predefinito. Dipende dall'impostazione AS)	1.0 ... 9.9
	DC	**DC - Disimpegno sulla battuta in chiusura [mm]** Regola la distanza del disimpegno sulla battuta meccanica di chiusura. • **00** – Disabilitato • **da 1 a 30 mm** con intervalli di 1 mm	00 ... 30 10
	ST	**ST - Regolazione del tempo di spunto [s]** • **da 0.5 a 3.0 s** con intervalli di 0.1 s	0.5 ... 3.0 1.5

IP2449IT

DT - Regolazione tempo di riconoscimento ostacolo [s/100]

- **da 10 a 60 s/100** con intervalli di 1 s/100

NOTA: la regolazione del parametro avviene in centesimi di secondo

ATTENZIONE: il valore di default garantisce il ritorno dei valori della forza di spinta di chiusura entro i limiti stabiliti dalla Norma EN12453. Nel caso in cui venga impostata un valore superiore non viene garantito il rispetto dei limiti dalla Norma EN12453

0.5 ... 3.0

1.5

RR - Reset dei valori di calibrazione della corsa

Permette di effettuare una nuova procedura di apprendimento.

ENTER → RR → ENTER → -- → XX → L4

2" 2"

IO - Configurazione ingressi/uscite

Il menu consente di impostare le funzionalità di ingresso/uscita dell'automazione.

Parametro	Descrizione	Selezioni disponibili
R9	**R9 - Configurazione dell'ingresso 1-9** • **NO**: disabilitato. • **9P**: lo stato di apertura dell'ingresso innesca l'arresto permanente (default). • **9T**: lo stato aperto dell'ingresso innesca l'arresto temporaneo. Una volta chiuso il contatto, si attiva il tempo di chiusura automatica (se abilitato).	NO, 9P, 9T
T5	**T5 - Modalità di funzionamento morsetto 5** • **1-5** - Passo-passo • **1-3** - Apertura	1-5, 1-3
D8	**D8 - Selezione del dispositivo collegato ai morsetti 1-8** • **NO** - Nessuna • **PH** - Fotocellule LIN2 • **SP41** - Fotocellule con safety test • **SE** - Costa di sicurezza • **S41** - Costa di sicurezza con safety test • **P2** – Fotocellule LIN3 con auto test • **PE** – Costa di sicurezza + Fotocellule LIN3 (autotest) • **PS** – Costa di sicurezza con safety test + Fotocellule LIN3 con autotest	NO, PH, SP41, SE, S41, P2, PE, PS
LP	**LP - Funzione uscita +LP-** • **01** - Elettroserratura (attivata per un tempo definito dal parametro LP) • **03** - ON-OFF lampeggiante senza oscillatore (attivo quando il motore è in azione) • **04** - ON-OFF lampeggiante LED senza oscillatore (attivo quando il motore è in azione) • **05** - ON per lampeggiante LED con oscillatore interno • **08** - Automazione chiusa (attivata con porta completamente chiusa) • **09** - Automazione aperta (attivata con porta completamente aperta) • **13** - Allarme manutenzione • **14** - Segnale per batterie quasi scariche • **ON** - Uscita sempre attiva	01, 03, 04, 05, 08, 09, 13, 14, ON
LU	**LU - Impostazione tempo supplementare luce di cortesia [s]** Viene impostato con diversi intervalli di sensibilità. • **NO** - Disattivato • **da 01" a 59"** con intervalli di 1 secondo • **da 1' a 2'** con intervalli di 10 secondi • **da 2' a 4'** con intervalli di 1 minuto • **ON - Attivato** in modo permanente (disattivato tramite telecomando o Wall Station) **NOTA:** la luce di cortesia si accende all'inizio di ogni operazione e rimane accesa al termine dell'operazione per il tempo supplementare selezionato.	NO 01 ... 59 10 ... 2' 2' ... 4' ON

IP2449IT

00 AA **I0** BB CC	CS	LG	**LG - Tempo di accensione luce LED integrata comandata indipendentemente [min]** • **NO** - Disattivato • **da 1' a 90'** con intervalli di 1 minuto • **ON** - Accensione e spegnimento con telecomando o Wall Station **NOTA:** l'accensione della luce non dipende dall'avvio di un'operazione, ma può essere comandata separatamente tramite il telecomando.	NO 10 ... 90 ON
		BR	**BR - Livello di luminosità della luce LED integrata** Permette di impostare il livello di luminosità della luce di cortesia • **LO** - Bassa luminosità • **MI** - Luminosità media • **HI** - Luminosità elevata	LO MI HI
	CS	LR	**LR - Tempo di rilascio dell'elettroserratura [s]** Se abilitata, indica il tempo di attivazione dell'elettroserratura alla partenza di ogni manovra di apertura da l'automazione chiusa. • **da 0,2 a 3,0 s** con intervalli di 0,1 s	0.2 0.5 3.0
		ES	**ES - Risparmio energetico** • **ON** - Abilitato (il punto rosso a destra del display lampeggia ogni 5 s). • **OF** - Disabilitato La modalità di risparmio energetico si attiva dopo 5 minuti con porta chiusa, oppure quando la porta è inattivo e la chiusura automatica non è abilitata **NOTA:** il sistema di automazione riprende il suo normale funzionamento alla ricezione di un comando sulla scheda radio o in base a uno dei terminali 1-5.	ON OF
		WS	**WS - Impostazione del dispositivo Wall Station** Serve per abilitare o disabilitare il dispositivo Wall Station. • **OF** - Il dispositivo Wall Station viene disabilitato • **ON** - Il dispositivo Wall Station è abilitato **AVVERTENZA:** l'abilitazione del dispositivo Wall Station aumenterà il consumo di energia in stand-by del prodotto	ON OF
		BZ	**BZ - Abilitazione/disabilitazione cicalino** • **ON** - Abilitato • **OF** - Disabilitato	ON OF

00 AA 00 **R0** BB CC

R0 - Operazioni radio e connettività

Il menu consente di gestire tutti i parametri delle funzioni radio/wireless della centrale

Parametro	Descrizione	Selezioni disponibili
EP	**EP - Impostazione dei messaggi criptati di trasmissione radiocomandi (modalità AES 128bit e modalità protetta)** Abilitando la ricezione dei messaggi criptati il quadro elettrico sarà compatibile con radiocomandi tipo "ENCRYPTED".	ON OF
SR	**SR - Memorizzazione telecomandi** ENTER → SR → ON/OFF → OK → SR → ... x2, x3... → ESC Premendo ENTER' SR inizia a lampeggiare ed è possibile associare i pulsanti desiderati. Dopo OK la visualizzazione, SR lampeggia nuovamente sul display ed è possibile associare il pulsante successivo. Per uscire, premere ESC o ENTER per 2 secondi e passare alla voce successiva. **NOTA:** se sul display NO lampeggia, il telecomando potrebbe essere già stato memorizzato.	

IP24491T

RM - Funzionamento del ricevitore radio

- **1-5** - Passo-passo
- **1-3** - Apertura

NOTA: questa è la funzione associata al comando radio quando è memorizzato un solo canale (indipendentemente da quale sia).

TX - Visualizzazione contatore radiocomandi memorizzati

ENTER → 00 → 16 → 16 telecomandi (esempio)

MU - Indicazione del numero massimo di radiocomandi memorizzabili su memoria integrata

È possibile memorizzare un massimo di 100 o 200 codici radiocomando.

ENTER → 10 o 20 → ENTER (2") → 10 o 20 → ENTER (2") → OK

- **20** - 200 radiocomandi che possono essere memorizzati
- **10** - 100 radiocomandi che possono essere memorizzati

ATTENZIONE: selezionando MU → 20 (200 radiocomandi), le configurazioni U1 e U2 salvate con il comando DF → SW andranno perse. Questo vale anche per l'ultima configurazione ricaricata con RL. Inoltre non è possibile salvare nuove configurazioni su U1 e U2.

ER - Cancellazione di un singolo radiocomando

ENTER (2") → ER →

EA - Cancellazione totale della memoria

ENTER (2") → ER → ENTER (2" x2) → OK

Richiede una doppia conferma. Premere ENTER per 2 secondi, rilasciare e premere nuovamente per altri 2 secondi.

C1, C2, C3, C4 - Selezione della funzione CH1, CH2, CH3, CH4 del radiocomando memorizzato

- **NO** - Nessuna impostazione selezionata
- **1-3** - Comando apertura
- **1-4** - Comando chiusura
- **1-5** - Comando passo-passo
- **P3** - Comando di apertura parziale
- **LG** - Comando per accensione/spegnimento luce di cortesia
- **1-9** - Comando di ARRESTO

Se viene memorizzata anche una sola (qualsiasi) chiave CH del telecomando, viene implementato il comando di apertura o passo-passo.

NOTA: le opzioni 1-3 (apertura) e 1-5 (passo-passo) sono disponibili come alternative e dipendono dalla selezione di RM.

Se vengono memorizzati 2-4 tasti CH di un singolo telecomando, le funzioni abbinate in fabbrica con i tasti CH sono le seguenti:

- **CH1** = comando apertura/passo-passo
- **CH2** = comando apertura parziale
- **CH3** = comando accensione/spegnimento luce di cortesia
- **CH4** = comando STOP

RO	FQ	**FQ - Selezione frequenza radio** I parametri visibili dipendono dalla scheda di connettività remota (RCB) inserita (connettore J9). • **NO** - Nessun RCB collegato • **43** - Radio 433MHz (RCB50E o RCB100E collegati) • **86** - Radio 868MHz (RCB50E o RCB100E collegati)	NO 86 43
	VL	**VL - Abilita/disabilita modalità vacanza** I comandi radio trasmessi da dispositivi a radiofrequenza (radiocomandi e tastiera radio digitale) sono disattivati. • **ON** - Modalità vacanza abilitata: blocca tutti i dispositivi di controllo remoto (radiofrequenza). • **OF** – Modalità vacanza disabilitata: sblocca tutti i dispositivi di controllo remoto (radiofrequenza). **NOTA:** se abilitata, il display indica VL ogni volta che viene ricevuto un comando radio	ON OF
	BT	**BT – Abilita/disabilita Bluetooth®** • **ON** – Abilitato • **OF** - Disabilitato	ON OF
CO	WF	**WF - Impostazione funzionalità WiFi (uso futuro)** Serve per abilitare o disabilitare la funzionalità WiFi. • **ON** - Il WiFi è abilitato • **OF** - Il WiFi è disabilitato **ATTENZIONE:** l'abilitazione del WiFi aumenterà il consumo di energia in stand-by del prodotto	ON OF
	WR	**WR - Richiesta di riavvio del dispositivo WiFi collegato (uso futuro)** ENTER → OK 2" **NOTA:** il parametro è presente solo se è connesso un dispositivo WiFi.	
	MA	**MA - Autorizzazioni di controllo dell'app mobile (uso futuro)**	

DF	DF	**Funzioni diagnostiche** Il menu consente di gestire tutti gli altri parametri utilizzati per i servizi aggiuntivi (contatori diagnostici, aggiornamento FW, risparmio energetico, ecc.).	
		Parametro	**Descrizione** / **Selezioni disponibili**
	AI	**AI - Informazioni ID modello di automazione** È un parametro di sola lettura utilizzato da Ditec Service, fornisce solo informazioni sul numero di identificazione del modello di automazione.	
	CU	**CU - Visualizzazione della versione del firmware sul quadro di comando** ENTER → A. → 1.1 → Versione 1.1 (esempio)	
US	AL	**AL - Contatore allarmi** Permette di visualizzare, in sequenza, i contatori degli allarmi che si sono verificati almeno una volta (codice allarme + numero eventi). Con i pulsanti DOWN e UP è possibile scorrere tutti i contatori e visualizzare tutti gli allarmi registrati.	
	AH	**AH - Cronologia allarmi** Permette di visualizzare, in sequenza, gli allarmi che si sono verificati (fino a un massimo di 20). Con i pulsanti DOWN e UP è possibile scorrere l'intero registro allarmi. Sul display vengono visualizzati in maniera alternata il numero e il codice dell'allarme. Il numero più alto corrisponde all'allarme più recente e quello più basso (0) corrisponde all'allarme più vecchio.	

IP2449IT

AR - Reset allarmi
Resetta tutti gli allarmi in memoria (contatori e cronologia).

AR → ENTER → OK

NOTA: al termine dell'installazione, si consiglia di eliminare gli allarmi al fine di facilitare i controlli futuri.

CV - Visualizzazione contatore totale manovre

CV → ENTER → 0.0 → 0.1 → 82 →182 manovre (esempio)

CP - Visualizzazione contatore parziale manovre

CP → ENTER → 0.0 → 0.7 → 16 →716 manovre (esempio)

ZP - Azzeramento contatore parziale manovre

ZP → ENTER (2") → OK

Per un corretto funzionamento si consiglia di resettare il contatore delle manovre parziali:
- dopo gli interventi di manutenzione;
- dopo aver impostato l'intervallo di allarme di manutenzione.

CA - Impostazione allarme di manutenzione
(impostazione di fabbrica - allarme disattivato: 0.0 00. 00)
È possibile impostare il numero di manovre desiderato (relativo al contatore parziale manovre) per la segnalazione dell'allarme manutenzione.

ATTENZIONE: al raggiungimento del numero di manovre impostato, sul display compare il messaggio di allarme K0.

OA - Selezione della modalità di visualizzazione allarme manutenzione
- **00** - Visualizzazione a display (messaggio di allarme K0)
- **01** - Visualizzazione su lampeggiante (ad automazione ferma, effettua 4 lampeggi ripetendoli ogni ora) e sul display (messaggio di allarme K0).

00 01

CH - Visualizzazione contatore ore di alimentazione

CH → ENTER → 0.0 → 0.2 → 15 →215 manovre (esempio)

BH - Visualizzazione contatore ore di alimentazione tramite batteria

BH → ENTER → 0.0 → 0.2 → 15 →215 manovre (esempio)

SV - Salvataggio configurazione utente su modulo di memoria del quadro elettronico

ENTER → U1 → UP; DOWN → U2 (esempio) → ENTER (2") → OK

U1 U2

ATTENZIONE: se il display lampeggia, il modulo di memoria potrebbe non essere installato.

RC - Caricamento configurazione

ENTER → U1 → UP; DOWN → U2 (esempio) → ENTER (2") → OK

U1 U2

È possibile caricare le configurazioni utente precedentemente memorizzate U1 e U2 sul modulo di memoria del quadro di comando.

RL - Caricamento ultima configurazione impostata

ENTER → RL → OK
2”

Il quadro di comando salva automaticamente l'ultima configurazione impostata e la memorizza nel modulo memoria. In caso di guasto o sostituzione del quadro elettronico, è possibile ripristinare l'ultima configurazione dell'automazione inserendo il modulo memoria e caricando l'ultima configurazione impostata.

EU - Cancellazione delle configurazioni utente e dell'ultima configurazione impostata nel modulo memoria

ENTER → EU → ENTER → OK
2” 2”

IM - Visualizzazione della corrente motore

BL - Visualizzazione del livello di tensione della batteria

Questo parametro visualizza il livello di tensione della batteria:

- **Lo** - Automazione ferma. Il livello di tensione delle batterie è basso (< 22 V)
- **22** - Livello tensione batteria ≥ 22 V e < 23 V
- **23** - Livello tensione batteria ≥ 23 V e < 24 V
- **24** - Livello tensione batteria ≥ 24 V e < 25 V
- **25** - Livello tensione batteria ≥ 25 V e < 26 V
- **26** - Livello tensione batteria ≥ 26 V e < 27 V
- **27** - Livello tensione batteria ≥ 27 V e < 28 V
- **28** - Livello tensione batteria ≥ 28 V

NOTA: il parametro è visibile nel menu solo se manca l'alimentazione principale e il kit batteria è collegato. In modalità batterie, in assenza di rete, la velocità dell'automazione è ridotta ad un max di 15 cm/s

EL - Livello di efficienza dell'automazione

- Questo valore può servire per valutare la qualità meccanica del cancello e per capire se l'automazione scelta è adeguata. In caso di valori inferiori al 90%, si consiglia una manutenzione meccanica per ripristinare l'efficienza o l'adozione di un'automazione con prestazioni più elevate (per es. motore con potenza superiore).
- Durante l'uso normale, questo parametro indica l'efficienza dell'automazione, aggiornando in tempo reale il suo stato di degrado:
  - **90%-99%** - Alto livello di efficienza, automazione in ottime condizioni.
  - **50%-89%** - Livello di efficienza medio, le prestazioni iniziano a degradarsi.
  - **10%-49%** - Basso livello di efficienza, prestazioni degradate e manutenzione necessaria.

EN - Abilitazione del test di rilevamento della forza secondo EN 13241-1

EN → ENTER → OK → EN
2”

Se abilitato, il rilevamento dell'ostacolo consecutivo viene disabilitato per consentire l'esecuzione del test di rilevamento della forza secondo EN 13241-1.

ATTENZIONE: l'attivazione della modalità test ha un timeout, dopo 60 minuti la modalità test verrà automaticamente disabilitata per motivi di sicurezza. **Questa operazione deve essere eseguita da personale qualificato.**

EN EN

RD - Reset impostazioni di fabbrica

ENTER → RD → ENTER → OK
2” 2”

IP2449IT

00 00 00 00 DF	4 F9	UB	**UB - Livello di sbilanciamento della porta** Mostra il livello di sbilanciamento. • **da -99 a 99** con intervalli di 1 unità. • **Valori negativi** • Il punto destro sul display è acceso: indica uno sbilanciamento durante la manovra di chiusura (ad es., viene richiesta più potenza durante la chiusura). • **Valori positivi** Nessun punto acceso: indica uno sbilanciamento durante la manovra di apertura (ad es., viene richiesta più potenza durante l'apertura). • **Spostamento accettabile della porta** da 15 a 15 Esempio: • da 50 a 26 → Porta leggermente sbilanciata in chiusura • da 75 a 51 → Porta sbilanciata in chiusura • da 99 a 76 → Porta molto sbilanciata in chiusura • da 26 a 50 → Porta leggermente sbilanciata in apertura • da 51 a 75 → Porta sbilanciata in apertura • da 76 a 99 → Porta molto sbilanciata in apertura ⚠ **AVVERTENZA:** in caso di porta sbilanciata, verificare se ci sono ostruzioni o danni lungo la guida o in alternativa controllare il tensionamento della molla. **Questa azione deve essere eseguita da personale qualificato.**	99 ... 99

18. Allarmi e guasti

NOTA: la visualizzazione di allarmi e guasti è possibile con qualsiasi selezione di visualizzazione. La segnalazione dei messaggi di allarme è prioritaria su tutti gli altri display.

Tipo di allarme	Display	Descrizione	Intervento
Allarme meccanico	M0	**M0 - Scheda non configurata**	Sostituire il quadro di comando
	M3	**M3 - Automazione bloccata**	Controllo delle parti meccaniche
	M4	**M4 - Cortocircuito motori**	Controllare il collegamento del motore
	M8	**M8 - Corsa troppo lunga**	Controllo della guida / cinghia
	M9	**M9 - Corsa troppo corta**	Controllare manualmente che la porta si muova liberamente
	MB	**MB - Assenza motore durante una manovra**	Controllare il collegamento del motore
	MI	**MI - Rilevamento terzo ostacolo consecutivo**	Verificare la presenza di ostacoli permanenti lungo la corsa dell'automazione. Spegnere e riaccendere il sistema per resettare l'allarme. Se l'allarme persiste chiamare il servizio di assistenza
	OD	**OD- Ostacolo durante l'apertura**	Verificare la presenza di ostacoli lungo la corsa dell'automazione
	OE	**OE - Ostacolo durante la chiusura**	Verificare la presenza di ostacoli lungo la corsa dell'automazione
	OF	**OF - Automazione bloccata all'apertura**	Controllare le parti meccaniche e assicurarsi che non ci siano ostacoli lungo la corsa di automazione
	OG	**OG - Automazione bloccata alla chiusura**	Controllare le parti meccaniche e assicurarsi che non ci siano ostacoli lungo la corsa di automazione
Alimentazione fornitura	HD	**HD - La tensione di alimentazione è troppo alta.** Il sistema arresta il motore per trattenere la porta ed evitare una caduta durante la chiusura	Controllare la molla e la meccanica, la porta potrebbe non essere più bilanciata
Allarme di servizio	V0	**V0 - Richiesta di intervento di manutenzione**	Procedere con l'intervento di manutenzione programmata

IP2449IT

Controllo interno	I7	I7 - Errore parametro interno - valore fuori limite	Reset. Se il problema persiste, sostituire il quadro di comando
Allarme pannello	I8	I8 - Errore sequenza programmi	Reset. Se il problema persiste, sostituire il quadro di comando
	IA	IA - Errore parametro interno (EEPROM/ FLASH)	Reset. Se il problema persiste, sostituire il quadro di comando
	IB	IB - Errore parametro interno (RAM)	Reset. Se il problema persiste, sostituire il quadro di comando
	IC	Errore di timeout dell'operazione IC (>5 min o >7 min in modalità apprendimento)	Controllare manualmente che il cancello si muova liberamente. Se il problema persiste, sostituire il quadro di comando
	IE	IE - Guasto del circuito di alimentazione di energia	Reset. Se il problema persiste, sostituire il quadro di comando
	IM	IM - allarme MOSFET Motore in cortocircuito o sempre ON	Reset. Se il problema persiste, sostituire il quadro di comando
	IN	IN - Circuito alimentazione motore interrotto (MOSFET motore aperto o sempre SPENTO)	Reset. Se il problema persiste, sostituire il quadro di comando
	IR	IR - Errore relè motore	Reset. Se il problema persiste, sostituire il quadro di comando
	IS	IS - Errore durante il test del circuito di lettura della corrente del motore	Reset. Se il problema persiste, sostituire il quadro di comando
	TH	TH - Intervento dispositivo di sicurezza alta temperatura	Non eseguire alcuna operazione. Se il problema persiste contattare l'Assistenza tecnica
	VH	VH - Automazione bloccata per temperatura elevata	Non eseguire alcuna operazione. Se il problema persiste contattare l'Assistenza tecnica
	XX	XX - Reset del firmware	
	WD	WD - Reset del firmware non comandato	
	EN	EN - Errore sull'encoder durante una manovra	Controllare il collegamento del motore
Batteria in allarme	B0	B0 - Batteria quasi scarica	Controllare la tensione di batteria. Sostituzione batteria

Allarme operazioni radio	R3	R3 - Modulo di memoria non rilevato	Inserire un modulo di memoria
	R4	R4 - Modulo di memoria non compatibile con il pannello di controllo	Inserire un modulo di memoria compatibile
	R5	R5 - Nessuna comunicazione seriale con il modulo di memoria	Sostituire il modulo di memoria
Allarme alimentatore	P0	P0 - Mancanza di tensione di rete	Verificare che il quadro di comando sia alimentato correttamente. Controllare il fusibili della linea. Controllare la rete di alimentazione
	P1	P1 - Tensione microinterruttore troppo bassa	Verificare che il quadro di comando sia alimentato correttamente
Allarme accessori	A7	A7 - Errato collegamento del morsetto 9 al morsetto 1	Controllare che i morsetti 1 e 9 siano correttamente collegati
	A9	A9 - Sovraccarico su uscita +LP-	Controllare il corretto funzionamento del dispositivo collegato all'uscita +LP-
	AB	AB - Cortocircuito luce di cortesia	Controllare il collegamento. Se l'errore persiste, sostituire la luce di cortesia
	AP	AP - Cortocircuito fotocellula 2-fili LIN3 o fotocellule LIN3 non collegate	Controllare il collegamento della fotocellula LIN3
	PF	PF - Test fotocellula 2-fili LIN3	Controllare il collegamento. Se l'errore persiste, sostituire la fotocellula
	AW	AW - Cortocircuito Wall Station, cavi invertiti o wall station non collegate	Controllare il collegamento della fotocellula LIN3. Se la Wall-Station non è installata verificare che il parametro WS (nel meno I0) sia settato a NO

19. SPARK and YALE Home App

SPARK600SN, SPARK600SC, SPARK1000SN e SPARK1000SC includono già l'interfaccia Wi-fi per YALE Home. Questo è riconoscibile perché il motore mostra sul coperchio YALE ready.
Per configurare i motori SPARK nell'App YALE Home, seguire la procedura seguente:

1) Scaricare l'App YALE Home dall'App Store o da Google Play Store.
2) Attivare la funzione Bluetooth del proprio dispositivo mobile.
3) Seguire i consigli dell'App
4) Scansionare il codice QR all'esterno del prodotto quando richiesto

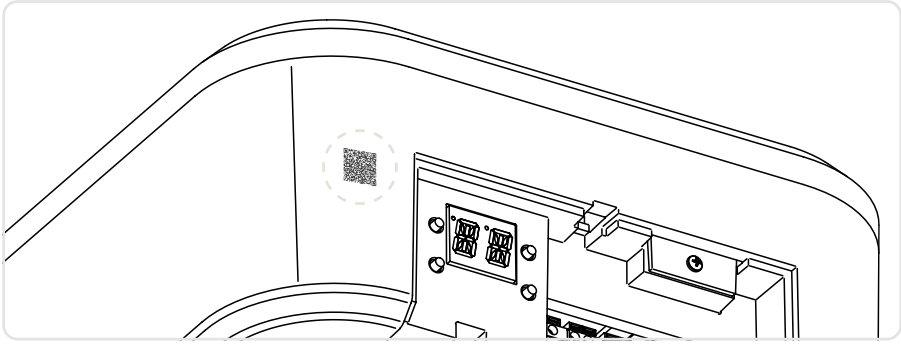

20. Manutenzione

Attività di manutenzione semestrali

- Verificare il corretto funzionamento dello sblocco di emergenza.
- Verificare il funzionamento dei dispositivi di sicurezza (se presenti).
- Verificare il corretto funzionamento della funzione di rilevamento ostacoli.
- Verificare la stabilità dell'automazione

Togliere alimentazione 230 V~:
- La manutenzione e la lubrificazione di parti meccaniche devono essere eseguite ad automazione abbassata.
- Verificare il funzionamento del dispositivo di rottura dei cavi e delle molle.
- Verificare l'usura delle funi di sollevamento.
- Verificare il libero scorrimento dei cavi nei tamburi.
- Lubrificare periodicamente le cerniere i cuscinetti i perni delle ruote e le molle di torsione.
- Controllare che non siano presenti ostacoli che alterino il corretto scorrimento delle ruote nelle guide.
- Controllare la corretta bilanciatura dell'automazione sezionale.
- Verificare che la struttura superiore di scorrimento sia perfettamente ancorata al solaio soprastante e che quindi non siano presenti difetti, pieghe o cedimenti.
- Controllare che non vi siano viti o bulloni allentati.
- Non modificare nessuna parte del sistema di sollevamento e/o scorrimento

Ridare alimentazione 230 V~:
- Controllare il corretto azionamento dei finecorsa.
- Controllare il corretto funzionamento di tutte le funzioni di comando e sicurezza

21. Installazione degli accessori

21.1 Installazione dell'adattatore AIRSB per porte basculanti

Nelle applicazioni per porte basculanti è necessario utilizzare l'adattatore AIRSB

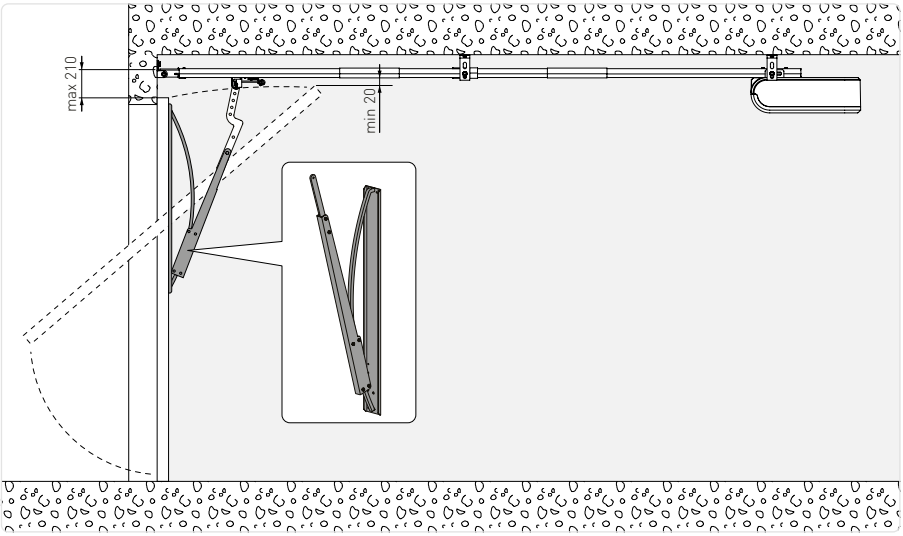

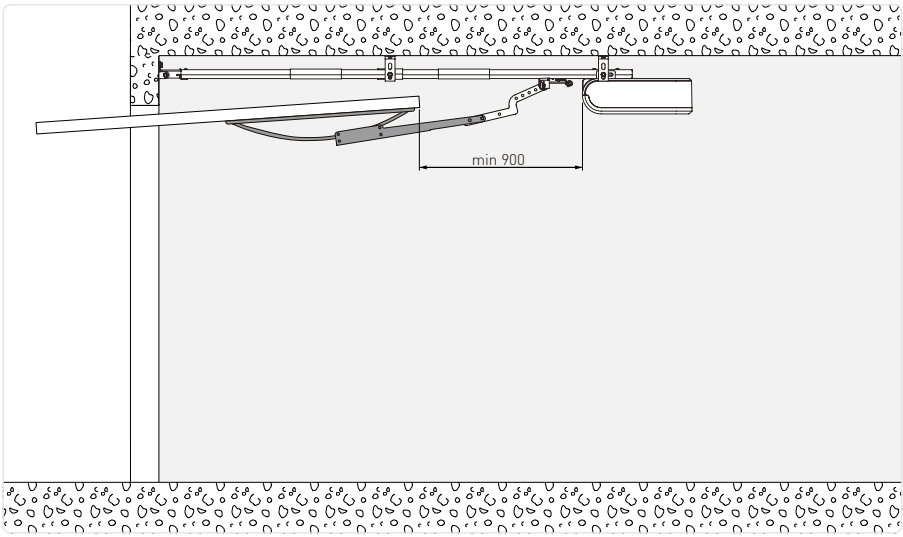

IP24491T

21.2 Installazione di motore SPARK su guida MAGIC (ref. TSRFK)

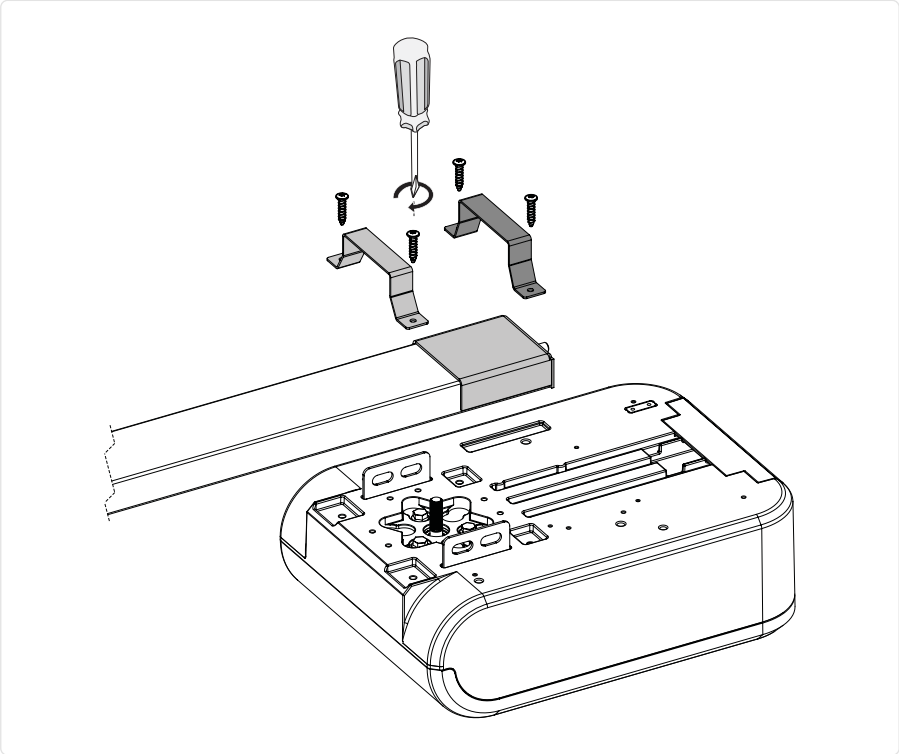

IP2449IT

Il marchio con la scritta e i loghi Bluetooth® sono marchi registrati di proprietà di Bluetooth SIG, Inc. e l'eventuale uso di tali marchi da parte di ASSA ABLOY Entrance Systems AB è su licenza.

Tutti i diritti relativi a questo materiale sono di proprietà esclusiva di ASSA ABLOY Entrance Systems AB. Sebbene i contenuti di questa pubblicazione siano stati redatti con la massima cura, ASSA ABLOY Entrance Systems AB non si assume alcuna responsabilità per danni causati da eventuali errori o omissioni in questa pubblicazione. Ci riserviamo il diritto di apportare eventuali modifiche senza preavviso. Copie, scansioni o modifiche in qualsiasi forma sono espressamente vietate senza un preventivo consenso scritto di ASSA ABLOY Entrance Systems AB.

Il simbolo del bidone barrato indica che il prodotto deve essere smaltito separatamente rispetto ai normali rifiuti domestici. Il prodotto deve essere riciclato in conformità con le normative ambientali locali per lo smaltimento dei rifiuti. Separando un prodotto contrassegnato da questo simbolo dai rifiuti domestici, si contribuisce a ridurre il volume dei rifiuti inviati agli inceneritori o alle discariche e a ridurre al minimo qualsiasi potenziale impatto negativo sulla salute umana e sull'ambiente.

ASSA ABLOY Entrance Systems AB
Lodjursgatan 10
SE-261 44, Landskrona
Sweden
© ASSA ABLOY