Normstahl

PRODUKTDATENBLATT
LS60AM MINI ÜBERLADEBRÜCKE

2025-01

Urheberrecht und Haftungsausschluss

Auch wenn der Inhalt dieser Dokumentation mit größtmöglicher Sorgfalt zusammengestellt wurde, haftet ASSA ABLOY nicht für Schäden, die auf Fehler oder Auslassungen in dieser Dokumentation zurückzuführen sind. Wir behalten uns außerdem das Recht vor, ohne vorherige Benachrichtigung technische Veränderungen/Ersetzungen vorzunehmen.

Die Inhalte dieser Dokumentation stellen keine Grundlage für Rechte irgendeiner Art dar.

Farbhinweis: Aufgrund unterschiedlicher Druckverfahren kann es zu Farbabweichungen kommen.

Normstahl sowohl in Schriftform als auch als Firmenlogo ist ein geschütztes Warenzeichen und Eigentum von ASSA ABLOY Entrance Systems bzw. Unternehmen der ASSA ABLOY Group.

Kein Teil dieser Dokumentation darf ohne vorherige schriftliche Genehmigung durch ASSA ABLOY AB durch Scannen, Ausdrucken, Fotokopieren, Mikrofilm oder Sonstiges vervielfältigt oder veröffentlicht werden.

© ASSA ABLOY 2006-2025.

Alle Rechte vorbehalten.

Die Marke Normstahl ist seit 1946 ein zuverlässiger Partner und Hersteller von hochwertigen Eingangssystemen für den privaten und industriellen Bereich. In Zusammenarbeit mit seinem Netz von Vertriebspartnern hat sich Normstahl zu einem führenden Anbieter von Eingangslösungen in Europa entwickelt.

Technische Daten

Besonderheiten

Größe - Nennlänge	700 mm	
Größe - Nennbreite	2.000 mm	
Vertikaler Arbeitsbereich	Überbrückung nach oben: 0-100 mm Überbrückung nach unten: 0-100 mm	
Auflagematerial:	Stahl	
Oberflächenbehandlung:	Standard:	Feuerverzinkt

Leistung

Tragkraft:	6 Tonnen (60kN)
Oberflächenbehandlung feuerverzinkt:	Feuerverzinkt 80 µm Korrosionskategorie C4 & C5-I M gem. DIN EN ISO 12944-2

Inhalt

Urheberrecht und Haftungsausschluss. 2
Technische Daten. 3
1 Beschreibung. 5
1.1 Allgemeines. 5
1.1.1 Verwendung. 5
1.1.2 Betriebsmodus. 5
1.1.3 Überblick. 5
1.1.4 Standard. 5
1.1.5 Optionen. 5
1.2 Oberfläche. 5
1.2.1 Feuerverzinkt. 5
2 Auswahlhilfe. 6
2.1 Tragkraft gemäß EN 1398. 6
2.1.1 Nennlast. 6
2.1.2 Achslast. 6
2.1.3 Dynamische Last. 6
2.2 Auswahl Tragkraft. 6
2.2.1 Beispiel. 6
3 Kenndaten. 7
3.1 Abmessungen. 7
4 Montage. 8
4.1 Rampenmontage. 8
4.1.1 Pufferoptionen. 8
Index. 9

1 Beschreibung

1.1 Allgemeines

1.1.1 Verwendung

Die Normstahl LS60AM Mini Überladebrücke ist eine vollwertige Verladeanlage. Sie wurde speziell für beengte Arbeitsbereiche entwickelt und ist die ideale Lösung für Fuhrparks mit standardisierten Fahrzeugen. Es ist als Rampenausführung erhältlich. Vorteil der Rampenausführung ist die schnelle Montage. Die Überladebrücke kann auch an bestehende Rampen angebaut werden. Der mechanische Antrieb der Normstahl LS60AM Mini Überladebrücke wird von einer Gasfeder unterstützt. Die Überladebrücke kann von nur einer Person in einer einzigen Bewegung angehoben, ausgefahren und auf die Ladefläche des Fahrzeuges aufgelegt werden. Die Normstahl LS60AM Mini Überladebrücke verfügt über eine freie Schwimmstellung, durch die das Plateau die Auf- und Abwärtsbewegungen beim Be- bzw. Entladen mitmachen kann.

Die Überladebrücke Normstahl LS60AM Mini Überladebrücke erfüllt alle Anforderungen der europäischen Direktive EN 1398.

1.1.2 Betriebsmodus

Der Klappkeil überbrückt den Spalt zwischen Rampe und Fahrzeugboden genau. Durch manuelles Ziehen an der Stange wird die Überladebrücke angehoben und der Klappkeil ausgefahren. Die Überladebrücke kann dann langsam auf die LKW-Ladefläche abgesenkt werden. Nach dem Be- oder Entladen wird die Überladebrücke durch Ziehen an der Stange wieder hochgefahren, der Klappkeil klappt nach unten und das Plateau bewegt sich in seine Ruhestellung (auf Rampenhöhe).

1.1.3 Überblick

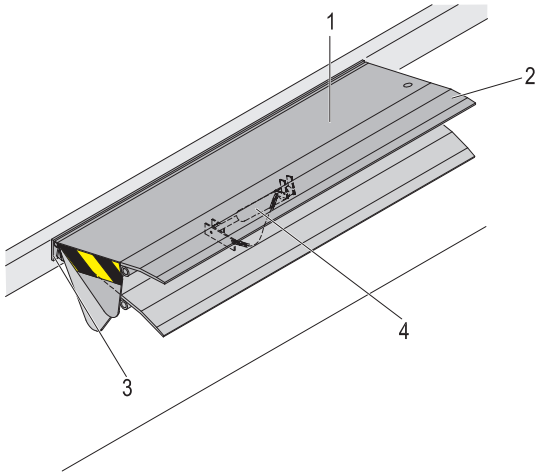

1	Überladebrückenplateau
2	Klappkeil
3	Rahmen hinten
4	Gasfeder

1.1.4 Standard

Nennlänge:	700 mm
Nennbreite:	2.000 mm
Tragkraft:	6 Tonnen (60 kN)
Oberfläche	Feuerverzinkt
Montage:	Rampenmontage (einschl. Stahl-stützkonstruktion für Puffer)

1.1.5 Optionen

Anlage:	Puffer RB Puffer RB mit Stahlschutzblech Puffer RB/2

1.2 Oberfläche

1.2.1 Feuerverzinkt

Um den Korrosionsschutz auf C4 für salzige Küstengebiete zu erhöhen, oder auf C5-I für aggressive oder feuchte Atmosphären, kann die Überladebrücke mit feuerverzinkten (80 µm) Stahlteilen geliefert werden.

2 Auswahlhilfe

2.1 Tragkraft gemäß EN 1398

Die EN 1398 beschreibt drei zentrale Definitionen zur Tragkraft.

2.1.1 Nennlast

Mit Nennlast bezeichnet man das Gesamtgewicht der Güter, des Gabelstaplers und des Fahrers.

2.1.2 Achslast

Achslasten müssen auf zwei rechteckigen Aufstandsflächen im Abstand von 1 m von Mitte zu Mitte angenommen werden. Diese Flächen dürfen nur angesetzt werden, sofern die tatsächlichen Bedingungen keine ungünstigere Lastannahme erfordern. Die Größe der Aufstandsfläche [mm2] ergibt sich aus der Radlast [N] geteilt durch 2 [N⁄mm2]. Das Verhältnis der rechteckigen Aufstandsfläche ist W:L = 3:2.

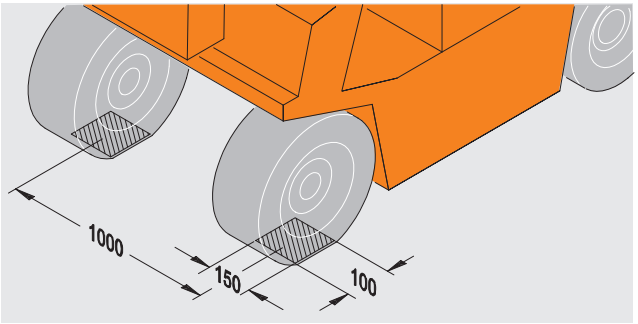

Die Abmessungen in der Abbildung entsprechen einer Überladebrücke mit einer Tragkraft von 100-150 kN.

2.1.3 Dynamische Last

Die dynamische Last ist die Bewegung der Nennlast und ist auch der Druck auf das Plateau der Überladebrücke, den der sich bewegende Gabelstapler erzeugt.

2.2 Auswahl Tragkraft

Die Tragkraft der Überladebrücke muss immer größer als die Nennlast sein.

2.2.1 Beispiel

Gewicht des Gabelstaplers	3600 kg
Gewicht der Waren	1500 kg
Gewicht des Fahrers	100 kg
Gesamtgewicht/Nennlast	5200 kg
Geeignete Tragkraft für die Überladebrücke	6000 kg/60kN

3 Kenndaten

3.1 Abmessungen

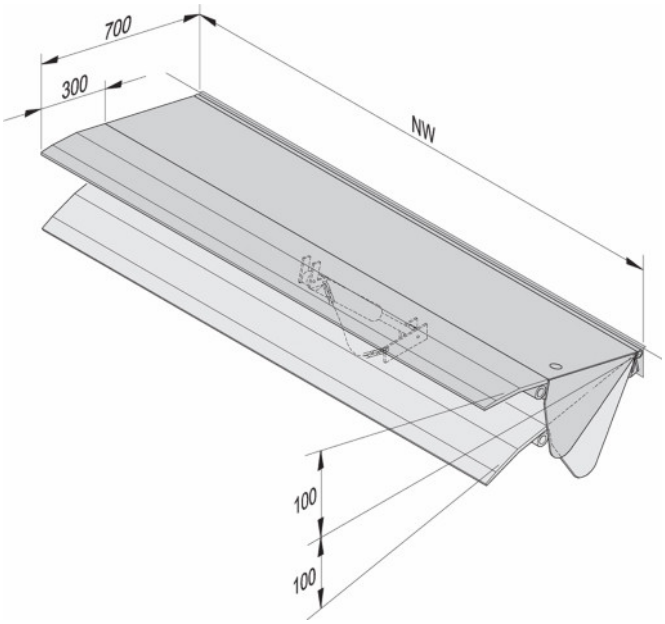

Nennbreite	2.000 mm (60 kN)
Nennlänge	700 mm
Länge Klappkeil	300 mm
Vertikaler Arbeitsbereich	100 mm

4 Montage

4.1 Rampenmontage

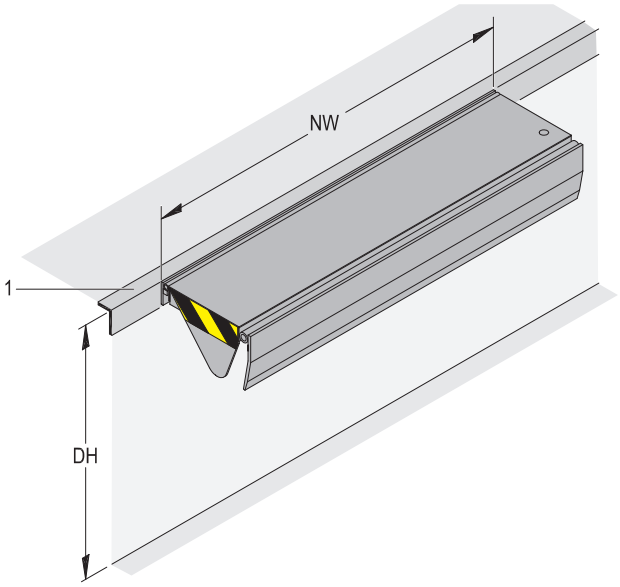

Grubenzeichnung 5143.0206	Ohne Unterfahrbarkeit
Grubenzeichnung 5143.0243	Mit Unterfahrbarkeit
NB	Nennbreite
LH	Rampenhöhe
1	Winkel (bauseitig)

4.1.1 Pufferoptionen

4.1.1.1 Standard/2

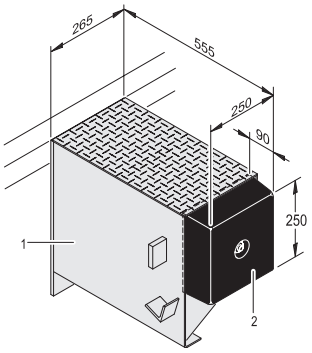

HxBxT = 500x265x555
1 Stahlunterkonstruktion
2 Puffer 250x250x90

4.1.1.2 Standard

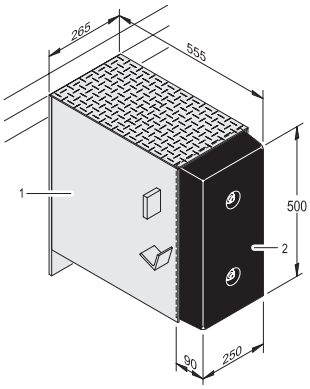

HxBxT = 500x265x555
1 Stahlunterkonstruktion
2 Puffer 500x250x90

4.1.1.3 Standard mit Stahlschutzblech

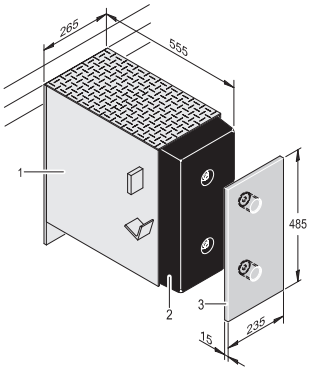

HxBxT = 500x265x555
1 Stahlunterkonstruktion
2 Puffer 500x250x90
3 Pufferschutzbleche 485x235x15

4.1.1.4 Konsole für Stahlunterkonstruktion

Konsole für Rampenmontage mit Pufferkonstruktion RB 500x250x90 bei freitragender Betonplatte < 370 mm.

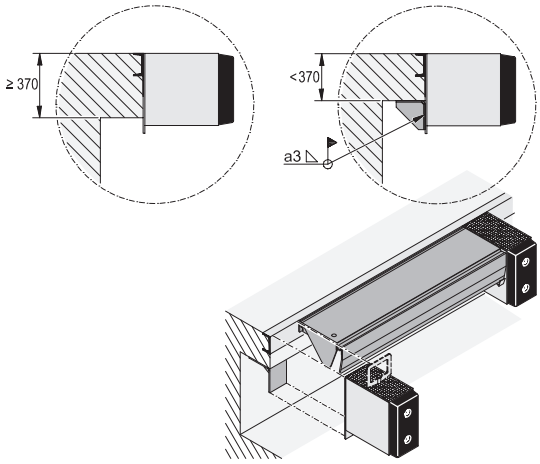

Index

A

Abmessungen. 7
Achslast. 6
Allgemeines. 5
Auswahl Tragkraft. 6
Auswahlhilfe. 6

B

Beispiel. 6
Beschreibung. 5
Besonderheiten. 3
Betriebsmodus. 5

D

Dynamische Last. 6

F

Feuerverzinkt. 5

K

Kenndaten. 7
Konsole für Stahlunterkonstruktion. 8

L

Leistung. 3

M

Montage. 8

N

Nennlast. 6

O

Oberfläche. 5
Optionen. 5

P

Pufferoptionen. 8

R

Rampenmontage. 8

S

Standard. 5, 8
Standard mit Stahlschutzblech. 8
Standard/2. 8

T

Technische Daten. 3
Tragkraft gemäß EN 1398. 6

U

Urheberrecht und Haftungsausschluss. 2

Ü

Überblick. 5

V

Verwendung. 5

Normstahl

www.normstahl.com